BH30



DE

BETRIEBSANLEITUNG
STECKDOSEN-HYGROSTAT

TROTEC

TRT-BA-BH30-TC221004TTRT01-005-DE

Inhaltsverzeichnis

Hinweise zur Benutzung dieser Anleitung..... 2

Sicherheit..... 2

Informationen über das Gerät..... 4

Transport und Lagerung..... 5

Bedienung..... 5

Wartung und Reparatur..... 8

Entsorgung..... 8

Hinweise zur Benutzung dieser Anleitung

Symbole

Warnung vor elektrischer Spannung
Dieses Symbol weist darauf hin, dass Gefahren aufgrund von elektrischer Spannung für Leben und Gesundheit von Personen bestehen.

Warnung
Das Signalwort bezeichnet eine Gefährdung mit einem mittleren Risikograd, die, wenn sie nicht vermieden wird, den Tod oder eine schwere Verletzung zur Folge haben kann.

Vorsicht
Das Signalwort bezeichnet eine Gefährdung mit einem niedrigen Risikograd, die, wenn sie nicht vermieden wird, eine geringfügige oder mäßige Verletzung zur Folge haben kann.

Hinweis
Das Signalwort weist auf wichtige Informationen (z. B. auf Sachschäden) hin, aber nicht auf Gefährdungen.

Info
Hinweise mit diesem Symbol helfen Ihnen, Ihre Tätigkeiten schnell und sicher auszuführen.

Anleitung beachten
Hinweise mit diesem Symbol weisen Sie darauf hin, dass die Anleitung zu beachten ist.

Die aktuelle Fassung dieser Anleitung und die EU-Konformitätserklärung können Sie unter folgendem Link herunterladen:



BH30

https://hub.trotec.com/?id=40268

Sicherheit

Lesen Sie diese Anleitung vor Inbetriebnahme/Verwendung des Gerätes sorgfältig durch und bewahren Sie die Anleitung immer in unmittelbarer Nähe des Aufstellortes bzw. am Gerät auf!

Warnung
Lesen Sie alle Sicherheitshinweise und Anweisungen.
Versäumnisse bei der Einhaltung der Sicherheitshinweise und Anweisungen können elektrischen Schlag, Brand und/oder schwere Verletzungen verursachen.
Bewahren Sie alle Sicherheitshinweise und Anweisungen für die Zukunft auf.

- Das Gerät wird mit einem Warnschild ausgeliefert. Überkleben Sie vor der ersten Inbetriebnahme das vorhandene Warnschild auf der Rückseite des Gerätes mit dem Warnschild in Ihrer Landessprache.

Nicht hintereinanderstecken!
Nur zur Verwendung in trockenen Räumen!
Spannungsfrei nur bei gezogenem Stecker!
Nicht abgedeckt betreiben! DE

- Betreiben Sie das Gerät nicht in explosionsgefährdeten Räumen oder Bereichen und stellen Sie es nicht dort auf.
- Betreiben Sie das Gerät nicht in aggressiver Atmosphäre.
- Betreiben oder bedienen Sie das Gerät nicht mit feuchten oder nassen Händen.
- Das Gerät ist kein Spielzeug. Halten Sie Kinder und Tiere fern.
- Schützen Sie das Gerät vor permanenter direkter Sonneneinstrahlung.
- Öffnen Sie das Gerät nicht.
- Entfernen Sie keine Sicherheitszeichen, Aufkleber oder Etiketten vom Gerät. Halten Sie alle Sicherheitszeichen, Aufkleber und Etiketten in einem lesbaren Zustand.
- Verwenden Sie den Knopfbatterietyp CR 2032.
- Laden Sie niemals Batterien, die nicht wieder aufgeladen werden können.

- Verschiedene Batterietypen sowie neue und gebrauchte Batterien dürfen nicht zusammen verwendet werden.
- Legen Sie die Batterien entsprechend der korrekten Polarität in das Batteriefach.
- Entfernen Sie entladene Batterien. Batterien enthalten umweltgefährdende Stoffe. Entsorgen Sie die Batterien entsprechend der nationalen Gesetzbebung (siehe Kapitel Entsorgung).
- Entfernen Sie die Batterien aus dem Gerät, wenn Sie das Gerät über einen längeren Zeitraum nicht benutzen.
- Schließen Sie niemals die Versorgungsklemmen im Batteriefach kurz!
- Verschlucken Sie keine Batterien! Wird eine Batterie verschluckt, kann dies innerhalb von 2 Stunden schwere innere Verbrennungen/Verätzungen verursachen! Die Verätzungen können zum Tod führen!
- Wenn Sie glauben, dass eine Batterie verschluckt wurde oder anderweitig in den Körper gelangt ist, suchen Sie sofort einen Arzt auf!
- Halten Sie neue und gebrauchte Batterien sowie ein geöffnetes Batteriefach von Kindern fern.
- Stecken Sie nicht mehrere Geräte hintereinander.
- Beachten Sie, dass das Gerät nur bei gezogenem Stecker spannungsfrei ist.
- Beachten Sie die Lager- und Betriebsbedingungen (siehe Technische Daten).
- Überprüfen Sie vor jeder Nutzung das Gerät, dessen Zubehör und Anschlussteile auf mögliche Beschädigungen. Verwenden Sie keine defekten Geräte oder Geräteteile.
- Das Gerät darf nicht abgedeckt betrieben werden, um Überhitzung zu vermeiden!

Bestimmungsgemäße Verwendung

Verwenden Sie das Gerät ausschließlich als über die Luftfeuchtigkeit gesteuerte Zwischensteckdose zwischen Netzanschluss und Endgerät, unter Einhaltung der technischen Daten.
Verwenden Sie das Gerät ausschließlich in Innenräumen.

Eine andere Verwendung als die bestimmungsgemäße Verwendung gilt als Fehlanwendung.

Vernünftigerweise vorhersehbare Fehlanwendung

Das Gerät eignet sich nicht zur Verwendung mit Verlängerungskabeln jeglicher Art. Das Gerät darf nicht in explosionsgefährdeten Bereichen verwendet werden. Verwenden Sie das Gerät nicht bei Nässe oder bei Luftfeuchtigkeit außerhalb des in den technischen Daten angegebenen Bereichs.

Eigenmächtige bauliche Veränderungen, An- oder Umbauten am Gerät sind verboten.

Personalqualifikation

Personen, die dieses Gerät verwenden, müssen:
- die Anleitung, insbesondere das Kapitel Sicherheit, gelesen und verstanden haben.

Restgefahren

Warnung vor elektrischer Spannung
Elektrischer Schlag durch unzureichende Isolierung. Kontrollieren Sie das Gerät vor jedem Gebrauch auf Beschädigungen und ordnungsgemäße Funktion. Wenn Sie Beschädigungen feststellen, setzen Sie das Gerät nicht mehr ein.
Verwenden Sie das Gerät nicht, wenn das Gerät oder Ihre Hände feucht oder nass sind!
Verwenden Sie das Gerät nicht, wenn das Batteriefach oder das Gehäuse offen sind.

Warnung vor elektrischer Spannung
Es besteht Kurzschlussgefahr durch in das Gehäuse eindringende Flüssigkeiten!
Tauchen Sie das Gerät und das Zubehör nicht unter Wasser. Achten Sie darauf, dass kein Wasser oder andere Flüssigkeiten in das Gehäuse gelangen.

Warnung vor elektrischer Spannung
Arbeiten an elektrischen Bauteilen dürfen nur von einem autorisierten Fachbetrieb durchgeführt werden!

Warnung
Erstickungsgefahr!
Lassen Sie das Verpackungsmaterial nicht achtlos liegen. Es könnte für Kinder zu einem gefährlichen Spielzeug werden.

Warnung
Das Gerät ist kein Spielzeug und gehört nicht in Kinderhände.

Warnung
Von diesem Gerät können Gefahren ausgehen, wenn es von nicht eingewiesenen Personen unsachgemäß oder nicht bestimmungsgemäß eingesetzt wird! Beachten Sie die Personalqualifikationen!

Vorsicht
Halten Sie ausreichend Abstand zu Wärmequellen.

Hinweis
Um Beschädigungen am Gerät zu vermeiden, setzen Sie es keinen extremen Temperaturen, extremer Luftfeuchtigkeit oder Nässe aus.

Hinweis
Verwenden Sie zur Reinigung des Gerätes keine scharfen Reiniger, Scheuer- oder Lösungsmittel.

Informationen über das Gerät

Gerätebeschreibung

Das Gerät BH30 ermöglicht die Regulierung der Luftfeuchtigkeit bei Luftentfeuchtern oder Luftbefeuchtern zwischen 20 % r.F. und 90 % r.F.

Dazu wird das Gerät einfach zwischen Verbraucher und Steckdose angebracht und die gewünschte Luftfeuchtigkeit eingestellt.

Mittels seiner integrierten Sensoren misst das Gerät den Istwert der relativen Luftfeuchtigkeit und reguliert das angeschlossene Endgerät dem gewünschten Sollwert entsprechend.

Das Gerät verfügt über 2 Betriebsarten, eine für die Luftentfeuchtung (schaltet bei Überschreiten des Sollwertes ein) und eine für Luftbefeuchtung (schaltet bei Unterschreiten des Sollwertes ein).

Auf dem Display ist die jeweils erreichte momentane Luftfeuchtigkeit und die eingestellte Betriebsart ablesbar.

Das Gerät verfügt über eine interne Batterie und einen Speicher, damit bleiben die Einstellungen bestehen.

Gerätedarstellung

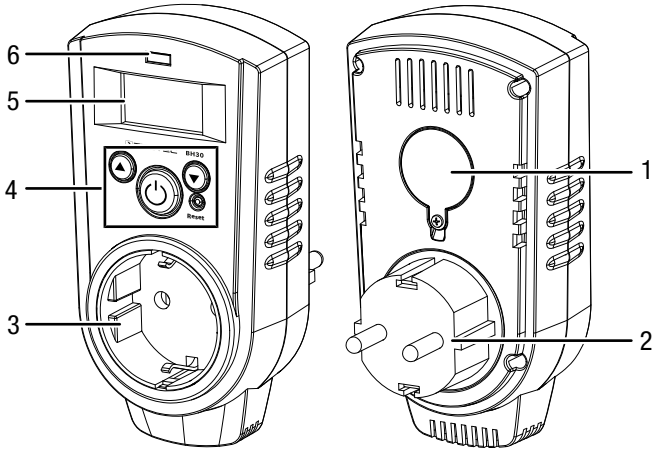

Nr.	Bezeichnung
1	Batteriefach
2	Netzstecker
3	Anschluss Endgerät (Zwischensteckdose)
4	Bedienelemente
5	Display
6	LED *Betrieb*

Display und Bedienelemente

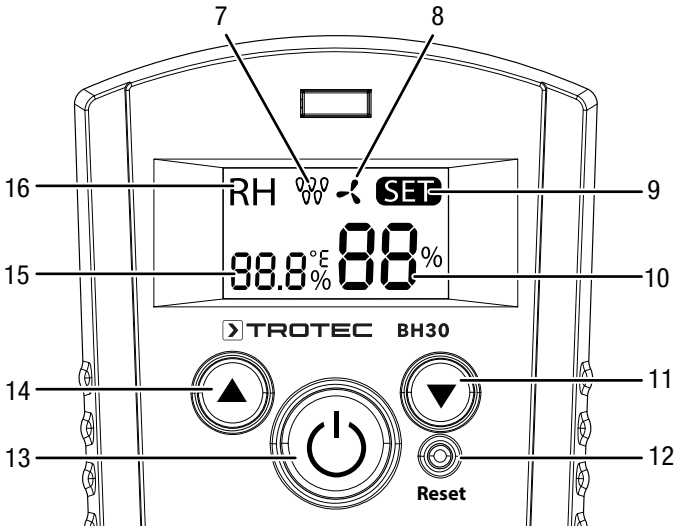

Nr.	Bezeichnung
7	Anzeige *Modus Befeuchter*
8	Anzeige *Modus Entfeuchter*
9	Anzeige *SET*
10	Anzeige *Sollwert Luftfeuchtigkeit*
11	Taste *Pfeil runter*
12	Taste *Reset*
13	Taste *Ein/Aus*
14	Taste *Pfeil hoch*
15	Anzeige *aktuelle Luftfeuchtigkeit*
16	Anzeige *RH*

Technische Daten

Parameter	Wert
Modell	BH30
Artikelnummer	6.100.004.205
Regelbereich	20 % r.F. bis 90 % r.F.
Genauigkeit	± 5 % r.F.
Messintervall	10 s
Schaltvermögen ohmsche Last induktive Last	 16 A / 3680 VA 9 A / 2070 VA
Steckdose	CEE 7/3 (Schuko Steckdose Typ F)
Netzanschluss	230 V / 50 Hz
Anschlussstecker	CEE 7/7 (Stecker Typ F + E)
Schutzklasse	I
Schutzart	IP30
Batterie	1 x 3-V-Knopfzelle Typ CR2032
Betriebsbedingungen	5 °C bis 35 °C bei max. 95 % r.F. (nicht kondensierend)
Lagerbedingungen	-10 °C bis +50 °C bei max. 80 % r.F. (nicht kondensierend)
Gewicht	165 g
Abmessungen	126 mm x 68 mm x 76 mm

Lieferumfang

- 1x Gerät BH30
- 1x Kurzanleitung

Transport und Lagerung

Hinweis

Wenn Sie das Gerät unsachgemäß lagern oder transportieren, kann das Gerät beschädigt werden. Beachten Sie die Informationen zum Transport und zur Lagerung des Gerätes.

Transport

Verwenden Sie zum Transport des Gerätes den im Lieferumfang enthaltenen Transportkoffer, um das Gerät vor Einwirkungen von außen zu schützen.

Lagerung

Halten Sie bei Nichtbenutzung des Gerätes die folgenden Lagerbedingungen ein:

- trocken und vor Frost und Hitze geschützt
- an einem vor Staub und direkter Sonneneinstrahlung geschützten Platz
- im mitgelieferten Transportkoffer verstaut, um das Gerät vor Einwirkungen von außen zu schützen
- bei den Technischen Daten entsprechender Lagertemperatur
- Batterie ist aus dem Gerät entfernt

Bedienung

Warnschild anbringen

Überkleben Sie vor der ersten Inbetriebnahme des Gerätes das Warnschild auf der Rückseite des Gerätes, falls dieses nicht in Ihrer Landessprache ist. Ein Warnschild in Ihrer Landessprache wird mit dem Gerät mitgeliefert. Gehen Sie wie folgt vor, um das Warnschild auf der Rückseite des Gerätes aufzukleben:

1. Entfernen Sie das Warnschild in Ihrer Landessprache von der mitgelieferten Folie.
2. Kleben Sie das Warnschild auf die dafür vorgesehene Stelle auf der Rückseite des Gerätes.

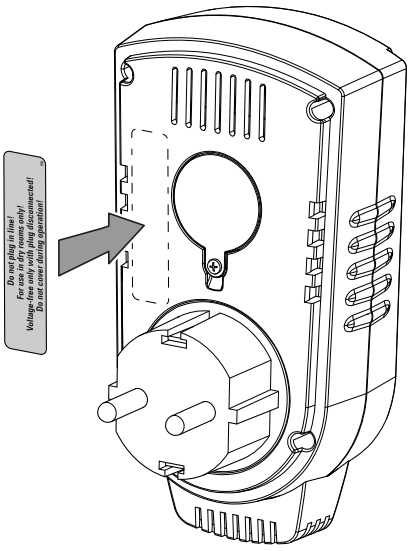

Batterie einlegen

Hinweis

Vergewissern Sie sich, dass die Oberfläche des Gerätes trocken und das Gerät ausgeschaltet ist.

Setzen Sie vor dem ersten Gebrauch eine passende Knopfzelle ein. Gehen Sie dazu wie folgt vor:

1. Lösen Sie die Schraube und nehmen Sie den Deckel ab.
2. Setzen Sie die Knopfzelle polungsrichtig in das Batteriefach ein.
3. Setzen Sie den Deckel wieder ein und ziehen Sie die Schraube wieder fest.
   ⇨ Das Gerät ist eingeschaltet und betriebsbereit.

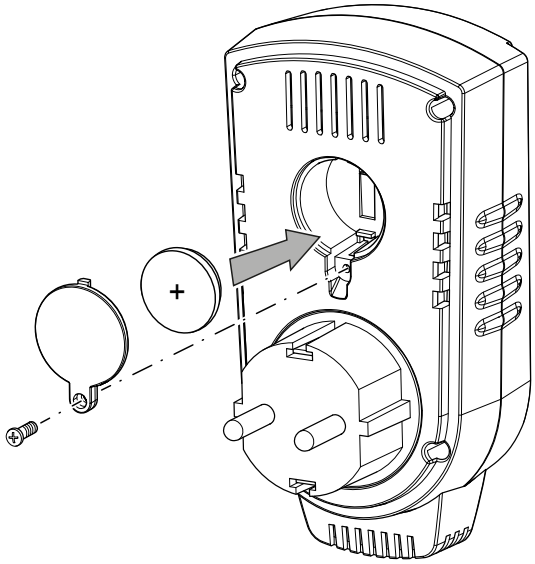

Info

Das Gerät kann auch ohne Batterie verwendet werden. In diesem Fall werden die Einstellungen bei Unterbrechungen der Stromversorgung gelöscht, zum Beispiel bei Entfernen aus der Netzsteckdose oder bei Stromausfällen. Das Gerät wird dann auf Werkseinstellungen zurückgesetzt.

Gerät einschalten - Betrieb und Standby

Nach dem Einlegen der Batterie ist das Display bereits eingeschaltet und das Gerät befindet sich im Standby-Zustand. In diesem Zustand misst und arbeitet das Gerät noch nicht. Um das Gerät in den Betriebszustand zu versetzen, gehen Sie wie folgt vor:

1. Stecken Sie das Gerät in eine ordnungsgemäß abgesicherte Steckdose.
2. Stecken Sie das Netzkabel des Endgerätes (Verbraucher) in die Zwischensteckdose.
3. Drücken Sie die Taste *Ein/Aus* (13).
   ⇨ Die LED *Betrieb* (6) leuchtet rot.
   ⇨ Die Anzeigen *RH* (16) und *SET* (9) und der Sollwert (10) erscheinen im Display.
   ⇨ Das Gerät ist im Betriebszustand.
4. Drücken Sie die Taste *Ein/Aus* (13), wenn Sie zwischen Standby-Zustand und Betriebszustand wechseln möchten.

Sollwert für die Luftfeuchtigkeit einstellen

Der Sollwert bestimmt, bei welcher Luftfeuchtigkeit die Zwischensteckdose ein- bzw. ausschaltet. Das Ein- bzw. Ausschalten ist abhängig vom gewählten Modus (Entfeuchter/ Befeuchter, siehe Abschnitt Modus wählen). Die Farbe der LED *Betrieb* (6) zeigt an, ob die Zwischensteckdose ein- oder ausgeschaltet ist:

Farbe	Zustand	Stromfluss
rot	inaktiv	Strom wird nicht durchgeschaltet.
grün	aktiv	Strom wird durchgeschaltet.

Info

Bitte beachten Sie, dass es einige Minuten dauern kann, bis das Gerät den ersten Schaltvorgang durchführt. Dabei liegt keine Fehlfunktion des Gerätes vor. Es handelt sich um eine technisch bedingte Verzögerung, die u.a. von den Umgebungsbedingungen abhängig ist. Die gemessene Luftfeuchtigkeit sollte für einen bestimmten Zeitraum mindestens 5 % über bzw. unter dem Sollwert liegen, bevor die Zwischensteckdose eingeschaltet wird. Dies verhindert ein zu häufiges Schalten bei stark veränderlicher oder bei sich permanent nur leicht verändernder Luftfeuchtigkeit.

Gehen Sie wie folgt vor, um den Sollwert für die Luftfeuchtigkeit einzustellen:

✓ Das Gerät ist im Betriebszustand.

1. Drücken Sie die Tasten *Pfeil hoch* (14) bzw. *Pfeil runter* (11), um den Sollwert für die Luftfeuchtigkeit einzustellen.

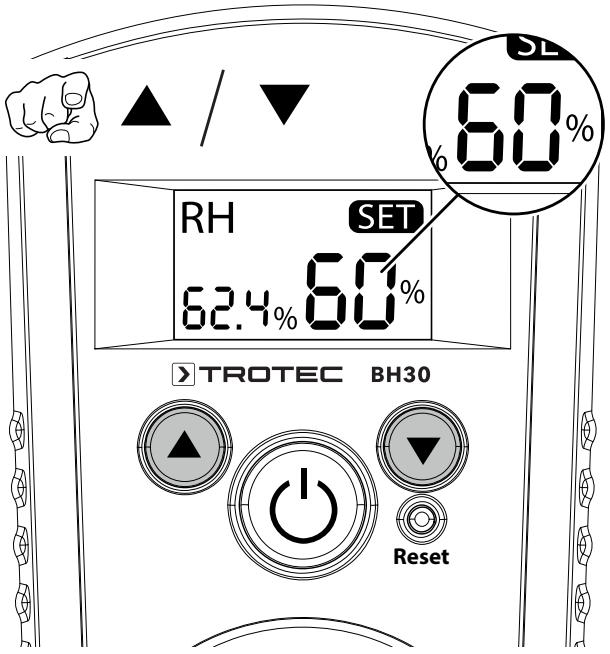

   ⇨ Die Anzeige *SET* (9) blinkt für ca. 5 Sekunden.
   ⇨ Der Sollwert für die Luftfeuchtigkeit ist eingestellt, wenn die Anzeige *SET* (9) wieder dauerhaft angezeigt wird.

Modus wählen

Im Standby-Zustand können Sie einstellen, welchen Endverbraucher Sie anschließen möchten. Zwei Optionen stehen zur Auswahl:

- **Befeuchter**
- **Entfeuchter**

Wählen Sie den Modus **Befeuchter**, wenn Sie z. B. einen Luftbefeuchter ohne Hygrostat oder einen Luftkühler anschließen möchten. Die Raumluftfeuchtigkeit ist niedriger als der eingestellte Sollwert. Das Gerät schaltet die Zwischensteckdose aus, wenn der eingestellte Sollwert erreicht ist.

Beispiel:

- Der Sollwert ist auf 65 % r.F. eingestellt und die gemessene Raumluftfeuchte liegt bei 40 % r.F.
- Die Zwischensteckdose bleibt eingeschaltet, bis die Raumluftfeuchtigkeit 65 % r.F. erreicht bzw. überschreitet.
- Die Zwischensteckdose schaltet aus, sobald die Raumluftfeuchtigkeit über 65 % r.F. liegt.
- Die Zwischensteckdose schaltet wieder ein, wenn die Raumluftfeuchtigkeit einige Zeit unter 65 % r.F. liegt.

Wählen Sie den Modus **Entfeuchter** wenn Sie z. B. einen Luftentfeuchter ohne Hygrostat oder einen Ventilator anschließen möchten. Die Raumluftfeuchtigkeit ist höher als der eingestellte Sollwert. Das Gerät schaltet die Zwischensteckdose aus, wenn der eingestellte Sollwert erreicht ist.

Beispiel:

- Der Sollwert ist auf 50 % r.F. eingestellt und die gemessene Raumluftfeuchte liegt bei 75 % r.F.
- Die Zwischensteckdose bleibt eingeschaltet, bis die Raumluftfeuchtigkeit 50 % r.F. erreicht bzw. unterschreitet.
- Die Zwischensteckdose schaltet aus, sobald die Raumluftfeuchtigkeit unter 50 % r.F. liegt.
- Die Zwischensteckdose schaltet wieder ein, wenn die Raumluftfeuchtigkeit einige Zeit über 50 % r.F. liegt.

Um den gewünschten Modus einzustellen, gehen Sie wie folgt vor:

✓ Das Gerät befindet sich im Standby-Modus.
✓ Der aktuell eingestellte Modus wird im Display angezeigt (7 oder 8).

1. Drücken Sie die Taste *Pfeil hoch* (14) und halten Sie diese gedrückt.
2. Drücken Sie gleichzeitig für 2 Sekunden die Taste *Ein/Aus* (13).
   ⇨ Der jeweils andere Modus ist eingestellt.

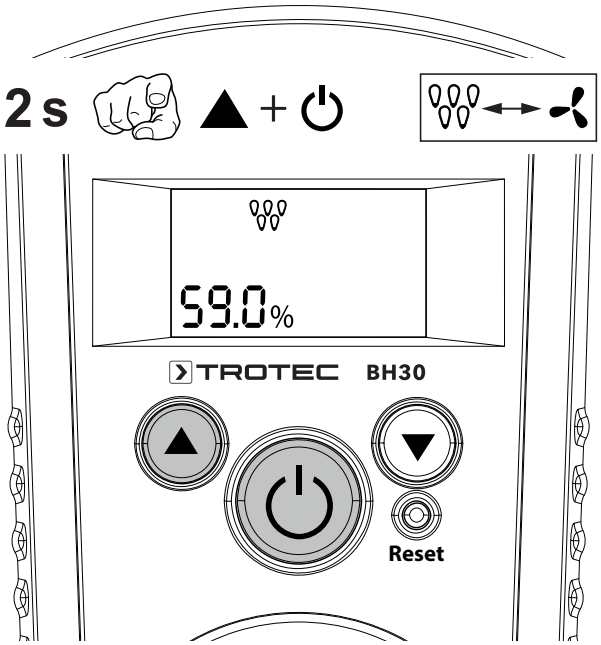

Gerät auf Werkseinstellungen zurücksetzen

Sie können das Gerät auf Werkseinstellungen zurücksetzen. Gehen Sie dazu wie folgt vor:

1. Drücken Sie für ca. 2 Sekunden die Taste *Reset* (12) mit einem geeigneten Hilfsmittel (z. B. Draht einer Büroklammer oder Bleistiftspitze) vorsichtig ein.
   ⇨ Die gespeicherten Sollwerte für die Modi Befeuchter und Entfeuchter werden auf 40 % r.F. zurückgesetzt.

Gerät ausschalten

Gehen Sie zum Ausschalten des Gerätes wie folgt vor:

Info
Beachten Sie, dass das Gerät bei eingelegter Knopfzelle nicht vollständig ausgeschaltet werden kann.

✓ Das Gerät befindet sich im Standby-Zustand.

1. Entfernen Sie den Netzstecker des Endgerätes aus der Zwischensteckdose, indem Sie mit einer Hand das Gerät festhalten und mit der anderen Hand den Netzstecker des Endgerätes herausziehen.
2. Ziehen Sie das Gerät aus der Netzsteckdose.
   ⇨ Das Gerät ist spannungsfrei.
3. Entfernen Sie bei längerem Nichtgebrauch die Knopfzelle aus dem Batteriefach.

Wartung und Reparatur

Batteriewechsel

Die Batterie muss ausgetauscht werden, wenn sich das Gerät nicht mehr einschalten lässt, oder wenn in der Anzeige für den Sollwert (10) der Wert *Lo* erscheint. Folgen Sie den Anweisungen im Kapitel Bedienung.

Reinigung

Reinigen Sie das Gerät mit einem angefeuchteten, weichen, fusselfreien Tuch. Achten Sie darauf, dass keine Feuchtigkeit in das Gehäuse eindringt. Verwenden Sie keine Sprays, Lösungsmittel, alkoholhaltige Reiniger oder Scheuermittel, sondern nur klares Wasser zum Anfeuchten des Tuches.

Reparatur

Nehmen Sie keine Änderungen am Gerät vor und bauen Sie keine Ersatzteile ein. Wenden Sie sich zur Reparatur oder Geräteüberprüfung an den Hersteller.

Entsorgung

Entsorgen Sie Verpackungsmaterialien stets umweltgerecht und nach den geltenden örtlichen Entsorgungsvorschriften.



Das Symbol einer durchgestrichenen Abfalltonne besagt, dass dieses Gerät und ggf. zugehörige Komponenten (z. B. Fernbedienungen) am Ende der Lebensdauer gemäß Richtlinie über Elektro- und Elektronik-Altgeräte (2012/19/EU) und nationalen Gesetzen nicht im Hausmüll entsorgt werden dürfen.

Zur kostenfreien Rückgabe stehen in Ihrer Nähe Sammelstellen für Elektro- und Elektronik-Altgeräte zur Verfügung. Die Adressen erhalten Sie von Ihrer Stadt- bzw. Kommunalverwaltung. Für viele EU-Länder können Sie sich auch auf der Webseite https://hub.trotec.com/?id=45090 über weitere Rückgabemöglichkeiten informieren. Wenden Sie sich ansonsten an einen offiziellen, für Ihr Land zugelassenen Altgeräteverwerter.

In Deutschland gilt die Pflicht der Vertreiber zur unentgeltlichen Rücknahme von Altgeräten nach § 17 Absatz 1 und 2 gemäß Elektro- und Elektronikgerätegesetz - ElektroG.

Durch die getrennte Sammlung von Elektro- und Elektronik-Altgeräten soll die Wiederverwendung, die stoffliche Verwertung bzw. andere Formen der Verwertung von Altgeräten ermöglicht sowie negative Folgen bei der Entsorgung der in den Geräten möglicherweise enthaltenen gefährlichen Stoffe auf die Umwelt und die menschliche Gesundheit vermieden werden.



Dieses Symbol einer durchgestrichenen Abfalltonne besagt, dass Batterien oder Akkus am Ende der Lebensdauer nicht im Hausmüll entsorgt werden dürfen. Sollten Batterien oder Akkumulatoren in dem Gerät enthalten sein, die Quecksilber, Cadmium oder Blei enthalten, wird das jeweilige chemische Zeichen (Hg, Cd oder Pb) unterhalb des Symbols des durchgestrichenen Mülleimers angezeigt. Lassen Sie Batterien oder batteriehaltige Elektro- und Elektronikgeräte nicht achtlos im öffentlichen Raum liegen, um eine Umweltverschmutzung zu verhindern. Batterien und Akkus müssen in der Europäischen Union - gemäß VERORDNUNG (EU) 2023/1542 DES EUROPÄISCHEN PARLAMENTS UND DES RATES vom 12. Juli 2023 über Batterien und Altbatterien - bei einer dafür vorgesehenen Sammelstelle abgegeben werden. Entnehmen Sie Batterien/Akkus und entsorgen Sie diese getrennt, entsprechend den geltenden gesetzlichen Bestimmungen.

Trotec GmbH

Grebbener Str. 7
52525 Heinsberg
Germany
+49 2452 962-0
+49 2452 962-200

online@trotec.com
www.trotec.com