Dantherm®
CLIMATE SOLUTIONS



Traduction de la notice originale

AC 7000

| fr |

DAN-BA-AC7000-TC240327TTRT01-005-FR

Dantherm CLIMATE SOLUTIONS

fr

Sommaire

Informations sur l'utilisation de cette instruction 4
Symboles 4
Normes de sécurité 5
Utilisation conforme 7
Utilisation non conforme raisonnablement prévisible 7
Qualification du personnel 7
Équipement personnel de protection 8
Signaux de sécurité et étiquettes sur l'appareil 8
Risques résiduels 9
Comportement en cas d'urgence 10
Informations sur l'appareil 10
Description de l'appareil 10
Représentation de l'appareil 11
Transport et stockage 13
Transport 13
Stockage 13
Montage et mise en service 14
Contenu de la livraison 14
Déballage de l'appareil 14
Mise en service 14
Utilisation 19
Accessoires disponibles 30
Défauts et pannes 31
Maintenance 33
Mises à jour du logiciel 33
Intervalles de maintenance 34
Protocole de maintenance et d'entretien 34
Consignes de sécurité concernant la maintenance 35
Signaux de sécurité et étiquettes sur l'appareil 36
Nettoyage du boîtier 36
Contrôle visuel de l'intérieur de l'appareil pour détecter des encrassements 36
Nettoyage du filtre à air 37
Purge d'air de l'unité extérieure 37
Contrôle et mise à niveau du mélange eau/glycol 38
Activités après la maintenance 39
Annexe technique 40
Données techniques 40
Élimination 50
Déclaration de conformité UE 51

Informations sur l'utilisation de cette instruction

Symboles



⚠ Danger

Ce symbole indique l'existence de risques pour la santé, voire pour la vie des personnes, dû au réfrigérant inflammable.



⚠ Avertissement

Cette mention d'avertissement indique un risque moyen qui peut entraîner des blessures graves ou mortelles s'il n'est pas évité.



⚠ Avertissement

Ce symbole indique que la présence de tension électrique entraîne un risque de blessures et de mort.



Info

Les indications présentant ce symbole vous aident à exécuter vos tâches rapidement et en toute sécurité.



Observer le mode d'emploi

Ce symbole souligne la nécessité d'observer le manuel d'utilisation.



Porter des lunettes de protection

Les indications présentant ce symbole vous indiquent qu'il est nécessaire d'utiliser une protection pour les yeux.



Porter un masque de protection

Les indications présentant ce symbole vous indiquent qu'il est nécessaire d'utiliser un masque de protection.



Porter des gants de protection

Ce symbole indique la nécessité de porter des gants de protection.



Porter des chaussures de sécurité

Ce symbole indique la nécessité de porter des chaussures de sécurité.

Vous pouvez télécharger la dernière version de ce manuel en suivant le lien ci-dessous :

AC 7000

https://www.danthermgroup.com/uk/products/dantherm-ac-7000

Normes de sécurité

Veuillez lire attentivement le présent manuel avant la mise en service ou l'utilisation de l'appareil et conservez-le à proximité immédiate du site d'installation ou de l'appareil même.

⚠ Avertissement

Lisez toutes les consignes de sécurité et toutes les instructions.

Le non-respect des consignes de sécurité risque de causer une électrocution, de provoquer un incendie ou de causer des blessures graves.

Conservez toutes les consignes de sécurité et toutes les instructions pour pouvoir vous y reporter ultérieurement.

Cet appareil peut être utilisé par des enfants âgés d'au moins 8 ans et par des personnes ayant des capacités physiques, sensorielles ou mentales réduites ou dénuées d'expérience ou de connaissance, s'ils (si elles) sont correctement surveillé(e)s ou si des instructions relatives à l'utilisation de l'appareil en toute sécurité leur ont été données et si les risques encourus ont été appréhendés.

Les enfants ne doivent pas jouer avec l'appareil. Le nettoyage et l'entretien par l'usager ne doivent pas être effectués par des enfants sans surveillance.

- N'utilisez pas et ne placez pas l'appareil dans les pièces ou les zones présentant un risque d'explosion.
- N'utilisez pas l'appareil dans les atmosphères agressives.
- Placez l'appareil dans une position verticale et stable sur une surface horizontale et stable.
- Ne buvez jamais de mélange eau/glycol ! Éliminez le mélange eau/glycol selon les réglementations en vigueur.
- Remplissez le réservoir exclusivement avec du mélange eau/glycol. Observez les spécifications et la quantité du mélange eau/glycol indiquées au chapitre « Caractéristiques techniques ».
- Faites sécher l'appareil après un nettoyage humide. Ne le faites pas fonctionner s'il est mouillé.
- Ne touchez ou n'utilisez pas l'appareil les mains humides ou mouillées.
- N'exposez pas l'appareil à un jet d'eau direct.
- N'introduisez pas de corps étrangers ni de membres du corps à l'intérieur de l'appareil.
- Ne couvrez pas l'appareil pendant le fonctionnement.
- Ne vous asseyez pas sur l'appareil.
- L'appareil n'est pas un jouet. Tenez-le hors de portée des enfants et des animaux.

- Avant chaque utilisation, vérifiez le bon état de l'appareil, des accessoires et des pièces de raccordement. N'utilisez pas l'appareil si celui-ci ou une des pièces qui le composent présente un défaut.
- Protégez tous les câbles électriques en dehors de l'appareil contre les endommagements (par ex. par des animaux). N'utilisez jamais l'appareil lorsque le cordon électrique ou la fiche sont détériorés !
- Le raccordement secteur doit correspondre aux indications données au chapitre « Annexe technique ».
- Raccordez la fiche secteur de l'appareil à une prise de courant dûment protégée selon les règles de l'art.
- Choisissez la rallonge de câble électrique conformément aux indications contenues dans les données techniques. Déroulez complètement la rallonge électrique. Évitez toute surcharge électrique.
- Avant l'entretien, la maintenance ou les réparations, débranchez le câble électrique de l'appareil en le saisissant par la fiche.
- Éteignez l'appareil et retirez le câble électrique de la prise lorsque l'appareil n'est pas en service.
- N'utilisez jamais l'appareil si vous remarquez des détériorations sur la prise ou sur le câble de raccordement secteur.
  Si le cordon secteur de cet appareil est endommagé, il doit être remplacé par le fabricant, son service après-vente ou par une personne qualifiée afin d'éviter tout risque.
  Les cordons secteurs défectueux représentent un sérieux danger pour la santé.
- Lors de l'installation, respectez les distances minimales requises par rapport aux murs et aux objets ainsi que les conditions d'entreposage et de fonctionnement conformément aux indications figurant dans l'Annexe technique.
- Veillez à ce que l'entrée et la sortie d'air soient libres.
- N'enlevez aucun signal de sécurité, autocollant ni étiquette de l'appareil. Tous les signaux de sécurité, autocollants et étiquettes doivent être conservés de manière à rester lisibles.
- Avant l'entreposage ou le transport, videz les condensats accumulés. Ne les buvez pas. Risques pour la santé !
- L'appareil doit être debout lors du transport.
- Utilisez uniquement des pièces de rechange d'origine pour ne pas risquer de compromettre l'exploitation et la sécurité de fonctionnement de l'appareil.
- N'installez l'appareil que dans le respect de la réglementation nationale en matière d'installation.
- N'installez, n'utilisez et n'entreposez le AC 7000 que dans un local d'une surface supérieure à 4 m^2.
- Entreposez l'appareil de manière à éviter tout dommage mécanique.
- Tout le circuit réfrigérant est un système hermétiquement clos qui ne nécessite pas d'entretien ; seules une entreprise spécialisée dans le génie frigorifique et climatique ou le fabricant sont autorisées à en effectuer la maintenance et la réparation.

Consignes de sécurité pour les travaux sur le circuit de réfrigérant :

- Toute personne devant travailler sur le circuit de réfrigération doit être en mesure de présenter un certificat, délivré par un organisme accrédité, attestant sa compétence dans la manipulation de gaz réfrigérants au moyen d'un procédé connu dans l'industrie.
- Les travaux de maintenance doivent être effectués en conformité avec les consignes du fabricant. Si les travaux de maintenance ou de réparation nécessitent l'aide de personnes supplémentaires, la personne formée à la manipulation des réfrigérants inflammables doit surveiller les travaux en permanence.
- N'entreposez pas l'appareil avec des sources d'inflammation dans des locaux dépourvus d'une bonne aération.

- N’utilisez aucun produit autre que ceux qui sont recommandés par le fabricant pour accélérer le processus de dégivrage ou nettoyer l'appareil.
- Ne pas percer ni brûler.
- Notez bien que le gaz réfrigérant est inodore.
- Observez la réglementation nationale concernant les installations au gaz.
- Observez la quantité maximum de réfrigérant dans les caractéristiques techniques.

Utilisation conforme

Utilisez l’appareil exclusivement pour refroidir ou pour brasser l’air ambiant dans les espaces intérieur dans l’observation des caractéristiques techniques.

Toute utilisation autre que celle prévue est considérée comme une utilisation non conforme.

Utilisation non conforme raisonnablement prévisible

- N’installez pas l'appareil sur une surface mouillée ou inondée.
- Veuillez ne déposer aucun objet, comme p.ex. des vêtements, sur l'appareil.
- N’utilisez pas l'unité intérieure à l’air libre.
- Ne plongez jamais l'appareil dans l'eau.
- N'effectuez pas de modifications structurelles, transformations ou ajouts arbitraires sur l'appareil.

Qualification du personnel

Toute personne utilisant le présent appareil doit :

- avoir lu et compris l’instructions, notamment le chapitre « Sécurité ».

Toute activité de maintenance nécessitant l'ouverture du carter est à effectuer par une entreprise spécialisée dans le génie frigorifique et climatique ou par le fabricant.

Équipement personnel de protection



Porter des lunettes de protection

Portez des lunettes de protection adaptées lors de la mise en service, de la maintenance et de la relève de panne.



Porter un masque de protection

Portez un masque de protection adapté lors de tous travaux de nettoyage ou de maintenance.



Porter des gants de protection

Portez des gants de protection adaptés lors de la mise en service, de la maintenance et de la relève de panne.



Porter des chaussures de sécurité

Portez des chaussures de sécurité lors du transport, de la mise en service, des travaux de maintenance et de la relève de panne.

Signaux de sécurité et étiquettes sur l'appareil

Remarque

Ne retirez aucun signal de sécurité, autocollant ou étiquette de l'appareil. Tous les signaux de sécurité, autocollants et étiquettes doivent être conservés de manière à rester lisibles.

Les signaux de sécurité et étiquettes suivants sont apposés sur l'appareil :

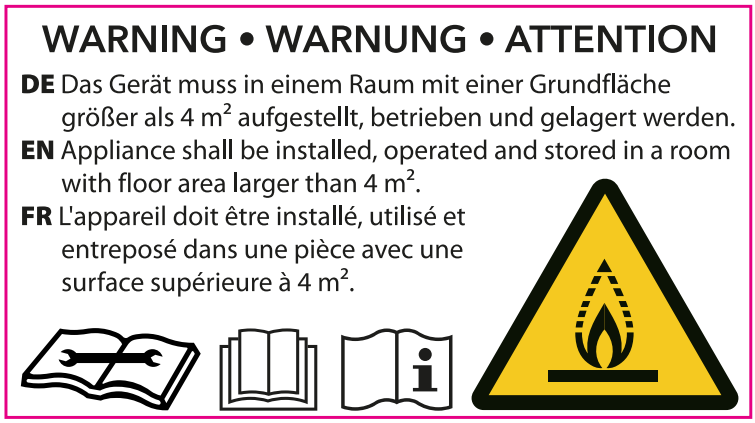



Observez la notice d'instructions

Ce symbole rappelle la nécessité de lire et d'observer la notice d'instructions.



Observer les instructions de réparation

Tout travail d'élimination, de maintenance ou de réparation sur le circuit réfrigérant doit être effectué exclusivement en conformité avec les consignes du fabricant et par des personnes en possession d'un certificat de compétence. Les instructions de réparation correspondantes sont disponibles sur demande auprès du fabricant.

Risques résiduels



⚠ Danger

Réfrigérant R454C !

H221 : gaz inflammable.

H280 : contient du gaz sous pression ; peut exploser sous l'effet de la chaleur.

P210 : tenir éloigné de toute source de chaleur, des surfaces chaudes, des étincelles, des flammes ainsi que de toute autre source d'inflammation. Ne pas fumer.

P377 : gaz effluent en feu ; ne pas éteindre tant que la fuite ne peut pas être colmatée sans danger.

P381 : éliminer toutes les sources d'inflammation si cela ne présente aucun risque.

P410 et P403 : conserver à l'abri du soleil dans un endroit bien aéré.



⚠ Danger

Risque de blessure dû au contact avec du glycol !

Tout contact avec du mélange eau/glycol qui s'échapperait peut provoquer de graves irritations des yeux et, en cas d'ingestion, des lésions internes (par exemple aux reins).

Évitez tout contact avec le mélange eau/glycol.

Ne buvez jamais de mélange eau/glycol !

Portez en permanence des lunettes de protection, des gants de protection et des vêtements de travail près du corps.

En cas de contact avec les yeux : rincez prudemment à l'eau pendant quelques minutes. Enlevez d'éventuelles lentilles de contact. Continuez à rincer.

Si du mélange eau/glycol s'est échappé, épongez-le avec un matériau aspirant adéquat et éliminez celui-ci dans le respect des consignes nationales.

Observez les fiches de sécurité correspondantes.



⚠ Avertissement

Tension électrique !

Toute intervention sur les composants électriques est à réaliser exclusivement par une entreprise spécialisée autorisée !



⚠ Avertissement

Tension électrique !

Débranchez la fiche d'alimentation de la prise secteur avant toute intervention sur l'appareil.

Ne touchez pas la fiche d'alimentation secteur avec les mains humides ou mouillées.

Débranchez le câble de raccordement secteur de la prise électrique en tirant sur la fiche secteur.



⚠ Avertissement

L'utilisation de l'appareil peut comporter un risque s'il est utilisé par des personnes non compétentes, en cas d'utilisation non conforme ou non conventionnelle ! Veuillez respecter les exigences relatives à la qualification du personnel !



⚠ Avertissement

L'appareil n'étant pas un jouet, il n'est pas adapté aux enfants.



⚠ Avertissement

Le matériel d'emballage représente un risque d'étouffement pour les enfants. Gardez les films et les pièces de l'emballage hors de portée des enfants. Il y a danger de mort par étouffement.

Remarque

Pour éviter tout dommage à l'appareil, transportez-le et utilisez-le toujours en position verticale. Il ne doit pas être basculé ni posé sur le côté.

Remarque

N'utilisez jamais l'appareil sans filtre à air. Sans filtre à air, l'intérieur de l'appareil se salit énormément, ce qui peut réduire ses performances et le détériorer.

Comportement en cas d'urgence

1. Arrêtez l'appareil.
2. Débranchez l'appareil du secteur en tirant la prise du raccordement secteur. Tirez sur la prise et non pas sur le cordon.
3. Ne rebranchez jamais un appareil endommagé.

Informations sur l'appareil

Description de l'appareil

L'appareil est un climatiseur doté de deux circuits de refroidissement. Le circuit frigorifique de l'unité intérieure est un circuit fermé. Pour évacuer la chaleur, un ventilateur fait passer l'air ambiant à travers un échangeur de chaleur. Le réfrigérant absorbe la chaleur et refroidit l'air ambiant. Dans un échangeur de chaleur supplémentaire, la chaleur passe du circuit de refroidissement du réfrigérant au second circuit de refroidissement. Le mélange eau/glycol ainsi échauffé est transporté jusqu'à l'échangeur de chaleur de l'unité extérieure où il restitue la chaleur à l'air extérieur. L'eau de condensation générée dans l'unité intérieure est conduite par l'intermédiaire d'un tuyau vers l'unité extérieure pour s'y évaporer.

fr

Représentation de l'appareil

Unité intérieure

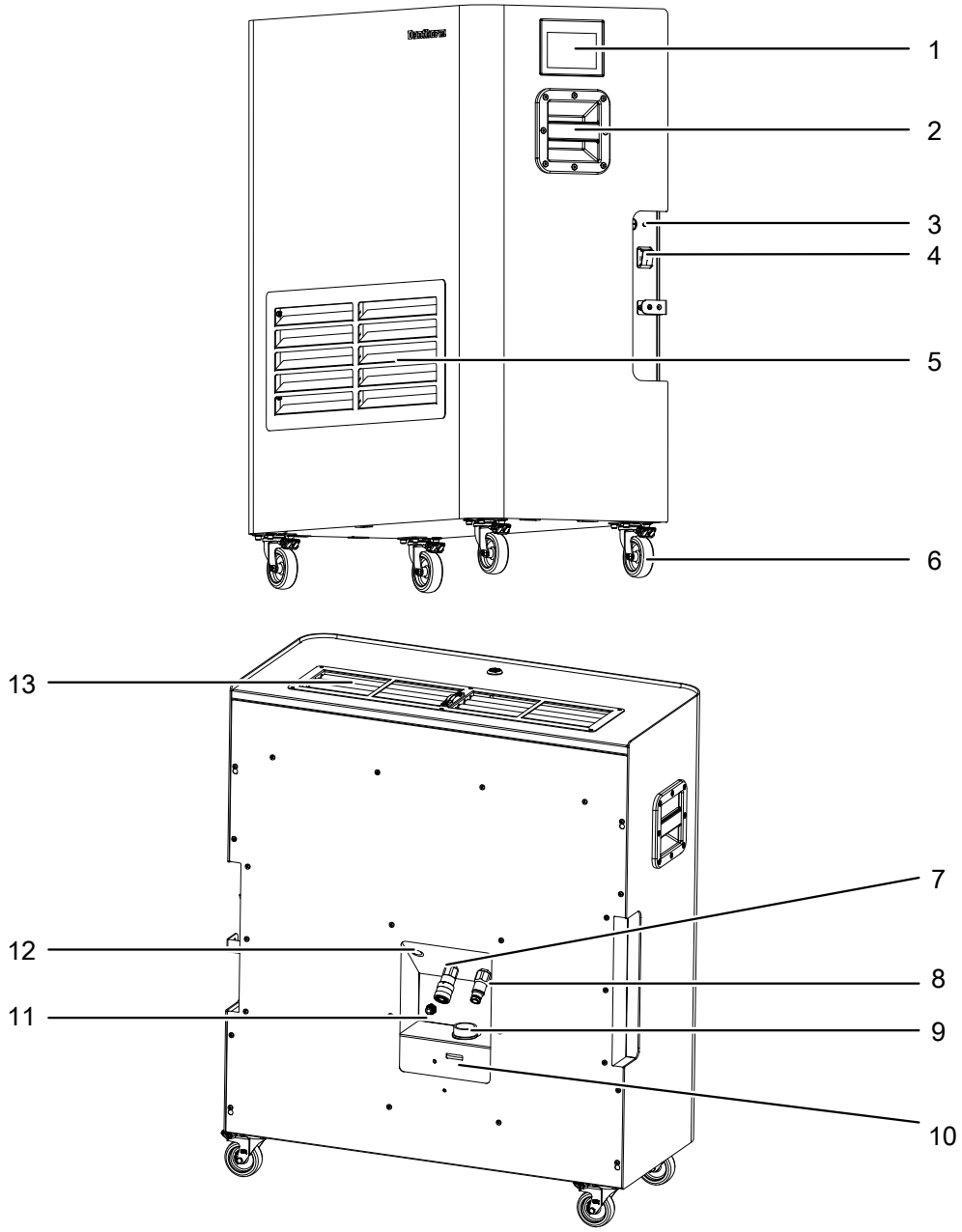

N°	Désignation	N°	Désignation
1	Panneau de commande	8	Raccord du circuit de refroidissement à l'unité extérieure (OUT)
2	Poignée de transport	9	Réservoir de mélange eau/glycol
3	Raccordement secteur	10	Niveau de remplissage du mélange eau/glycol
4	Interrupteur principal	11	Raccord du tuyau d'eau de condensation
5	Entrée d'air avec filtre à air	12	Raccord du câble de liaison avec l'unité extérieure
6	Roulettes de transport	13	Sortie d'air
7	Raccord du circuit de refroidissement vers l'unité extérieure (IN)		

Unité extérieure

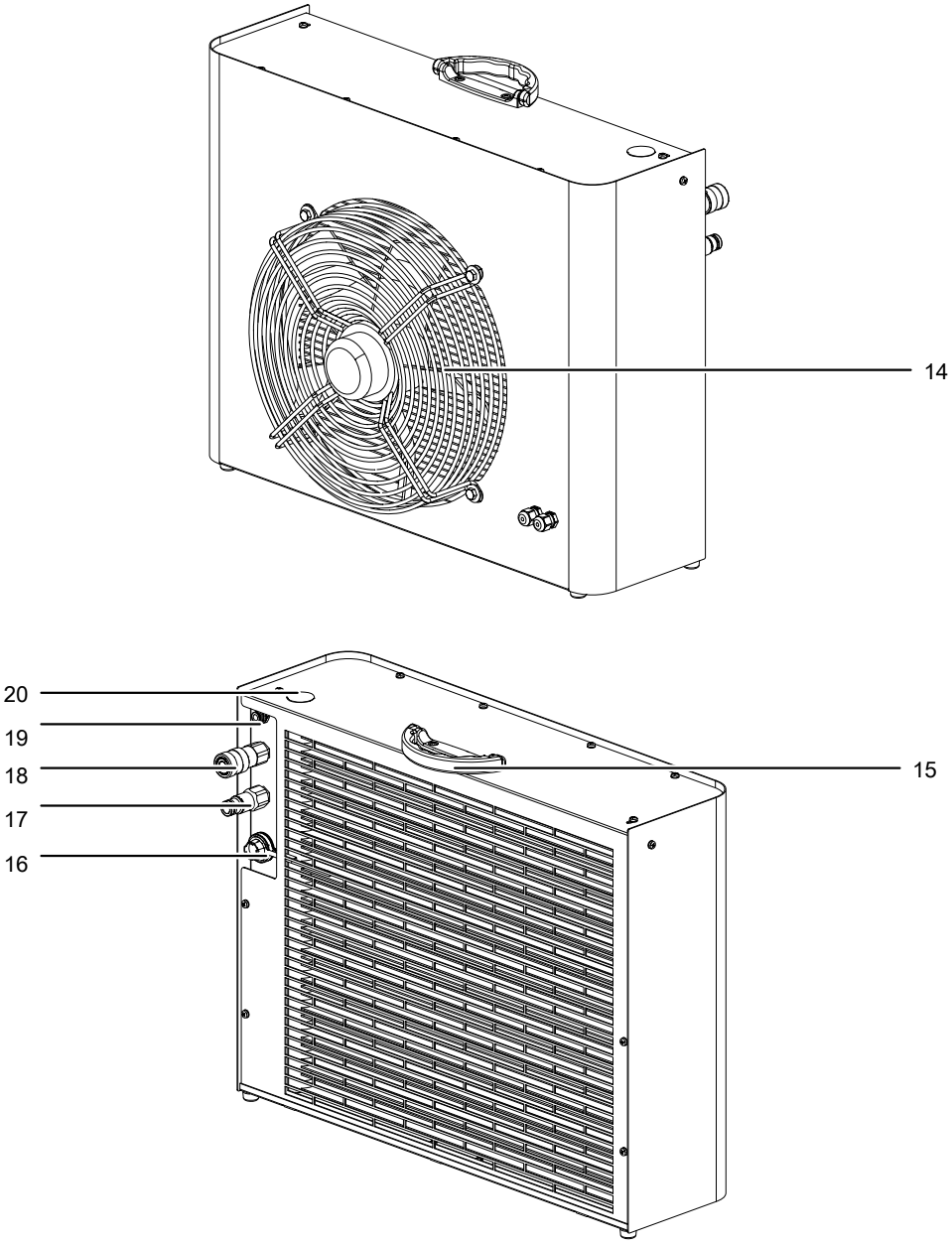

N°	Désignation	N°	Désignation
14	Ventilateur	18	Raccord du circuit de refroidissement vers l'unité intérieure (IN)
15	Poignée de transport	19	Raccord du tuyau d'eau de condensation
16	Raccord du câble de liaison avec l'unité intérieure	20	Vis de purge d'air du mélange eau/glycol
17	Raccord du circuit de refroidissement vers l'unité intérieure (OUT)		

Transport et stockage

Remarque

L'appareil peut s'endommager si vous le transportez ou l'entreposer de manière inappropriée.

Observez les informations relatives au transport et à l'entreposage de l'appareil.

Transport



Porter des chaussures de sécurité

Portez des chaussures de sécurité lors du transport, de la mise en service, des travaux de maintenance et de la relève de panne.

Observez que des consignes de transport supplémentaires peuvent s'appliquer aux appareils contenant un réfrigérant inflammable. La disposition des équipements ou le nombre maximum de sous-ensembles pouvant être transportés ensemble ressort des consignes de transport applicables.

Observez les consignes suivantes **avant** chaque transport :

- Mettez l'appareil hors service (voir chapitre « Utilisation »).
- Laissez refroidir le mélange eau/glycol.
- Débloquez les freins des roulettes (6).

Observez les consignes suivantes **pendant** le transport :

- N'utilisez pas le cordon secteur pour tirer l'appareil.
- Transportez l'appareil en position verticale.
- L'unité intérieure est munie de quatre roulettes orientables et peut ainsi être déplacée par une personne seule. Les poignées de transport latérales (2) peuvent être utilisées pour tenir l'appareil pendant qu'il roule. Faites rouler l'appareil uniquement sur les surfaces planes et lisses. Si vous voulez transporter l'appareil au moyen d'un chariot élévateur ou d'un transpalette, vous devez vous faire aider par une autre personne.
- La poignée de transport de transport (15) permet à l'unité extérieure d'être portée par une personne seule.

Observez les consignes suivantes **après** chaque transport :

- Installez l'appareil debout après l'avoir transporté.
- Bloquez de nouveau les roulettes (6) au moyen des freins.

Stockage

Veuillez observer les consignes suivantes **avant** chaque entreposage :

- Mettez l'appareil hors service (voir chapitre « Utilisation »).

Observez les conditions d'entreposage suivantes lorsque vous n'utilisez pas l'appareil :

- N'entreposez l'appareil que dans un local d'une surface supérieure à 4 m^2.
- N'entreposez l'appareil que dans un local où ne se trouvent pas de flammes nues permanentes (par exemple, un appareil à gaz allumé) ou d'autres sources potentielles d'inflammation (par exemple, un chauffage électrique allumé, des surfaces brûlantes).
- Entreposez l'appareil au sec et protégé du gel et de la chaleur.
- Entreposez l'appareil en position verticale, dans un endroit protégé de la poussière et de l'exposition directe au soleil.
- Au besoin, protégez l'appareil de la poussière au moyen d'une housse.
- Ne placez aucun autre appareil ni aucun objet sur l'appareil, afin d'éviter de le détériorer.

Montage et mise en service

Contenu de la livraison

- 1 unité intérieure
- 1 unité extérieure
- 1 jeu de tuyaux standard (comportant 1 tuyau pour l'eau de condensation, 2 tuyaux pour le circuit eau/glycol, 1 câble électrique de liaison)
- 1 cordon secteur avec fiche secteur (pour l'unité intérieure)
- 1 mode d'emploi

Déballage de l'appareil

1. Ouvrez le carton et sortez-en l'unité extérieure ainsi que l'unité intérieure.
2. Enlevez entièrement l'emballage de l'unité extérieure et de l'unité intérieure.
3. Sortez le jeu de tuyaux et le cordon secteur. Veillez à ce que ni l'unité intérieure, ni l'unité extérieure ne soient endommagées, pas plus que le cordon et les tuyaux.

Mise en service

À l'installation de l'appareil, respectez les distances minimum requises par rapport aux murs et aux autres objets conformément aux indications figurant dans le chapitre « Caractéristiques techniques ».

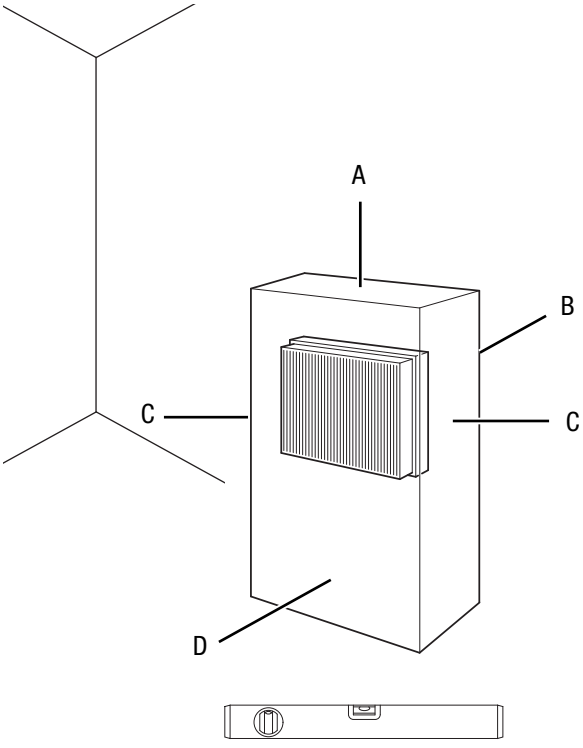

Installation de l'unité intérieure

Tenez compte des remarques suivantes lors de la mise en place de l'appareil :

- N'installez l'appareil que dans les locaux où des pertes éventuelles de gaz réfrigérant ne risquent pas de s'accumuler.
- Avant la remise en marche de l'appareil, vérifiez l'état du cordon secteur. Si vous n'êtes pas sûr de son parfait état, contactez le SAV.
- Placez l'appareil dans une position verticale et stable sur une surface horizontale et stable.
- Vérifiez que les freins des roulettes (6) de l'unité intérieure sont bien bloqués.
- En particulier lorsque l'appareil est placé au centre de la pièce, veillez à ce que le cordon secteur et tout autre câble électrique soient posés de sorte à éviter tout risque de trébuchement. Utilisez des couvre-câbles.
- Veillez à ce que les rallonges de câbles soient entièrement déroulées ou enroulées.
- Veillez à ce que l'entrée et la sortie d'air soient libres.
- Veillez à ce qu'aucun rideau ni aucun autre objet ne bloque le flux d'air.

Mise en place de l'unité extérieure

Remarque

Notez que l'unité extérieure nécessite à l'avant une distance d'au moins 3 m par rapport à la paroi la plus proche ou à tout autre objet.

Remarque

Pour un fonctionnement correct, l'unité extérieure doit se trouver soit plus bas que l'unité intérieure, soit à un maximum de 8 m plus haut que celle-ci. Au cours du remplissage du mélange eau/glycol, il est indispensable que l'unité extérieure se trouve plus bas ou, au maximum, à la même hauteur que l'unité intérieure.

Tenez compte des remarques suivantes lors de la mise en place de l'appareil :

- Placez l'appareil dans une position verticale et stable sur une surface horizontale et solide.

Mise en place du filtre à air

Remarque

N'utilisez jamais l'appareil sans filtre à air. En l'absence de filtre à air, l'intérieur de l'appareil se salit énormément, ce qui peut réduire les performances et détériorer l'appareil.

1. Dévissez les deux vis (22) situées en haut à gauche et à droite de la grille de l'entrée d'air (5).
2. Déposez la grille de l'entrée d'air (5) et vérifiez que le filtre à air (21) est bien en place.



3. Si le filtre à air (21) n'est pas encore en place, placez le filtre à air (21) dans le porte-filtre puis dans l'ouverture prévue à cet effet.
4. Remettez en place la grille de l'entrée d'air (5) et vissez-la au moyen des deux vis (22) en haut et à droite de la grille.

Raccordement de l'unité intérieure et de l'unité extérieure



Porter des lunettes de protection



Porter des gants de protection



Info

Aussi bien l'unité intérieure que l'unité extérieure sont équipées de raccords Flat-Face. Ceci permet un couplage et un découplage sans fuite et avec des efforts très limités.

Remarque

Si l'unité intérieure ou l'unité extérieure est placée sur une surface fragile, protégez celle-ci pendant l'installation en la couvrant de manière appropriée.



Info

Le jeu de tuyaux a une longueur de 10 m. Vous pouvez mettre en œuvre un maximum de 3 jeux de tuyaux pour obtenir ainsi une longueur maximum de 30 m. La longueur du câble de liaison entre les deux unités est également de 10 m.

Info

Le jeu de tuyaux possède deux terminaisons différentes. L'extrémité destinée à être branchée sur l'unité intérieure est dotée d'un connecteur mâle, tandis que l'extrémité destinée à l'unité extérieure est dotée d'un connecteur femelle.

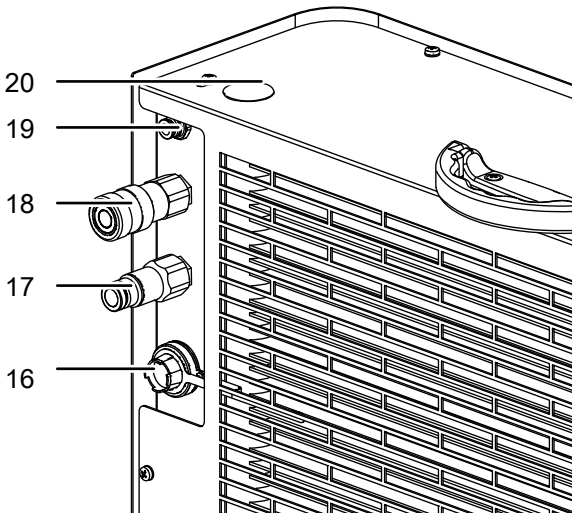

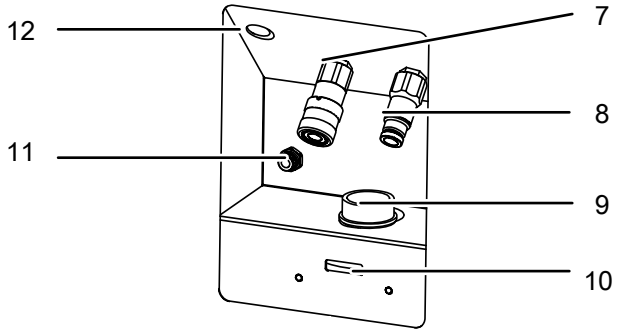

1. Raccordez le câble électrique du jeu de tuyaux au raccord (12) de l'unité intérieure.
2. Raccordez les deux conduites de mélange eau/glycol aux raccords 7 et 8.
3. Branchez le tuyau d'évacuation de l'eau de condensation sur le raccord 11.
4. Posez l'autre extrémité du jeu de tuyaux sur l'unité extérieure. Au besoin, rallongez le jeu de tuyaux avec un ou au maximum deux autres jeux de tuyaux.
5. Branchez le jeu de tuyaux (câble électrique, deux conduite de mélange eau-glycol, tuyau d'eau de condensation) sur l'unité extérieure.
6. Vérifiez que la quantité de mélange eau-glycol contenue dans le réservoir (9) est suffisante et, le cas échéant, faites l'appoint (voir « Contrôle et mise à niveau du mélange eau-glycol » au chapitre « Maintenance »).

Branchement du cordon secteur



⚠ Avertissement

Ne touchez jamais la fiche secteur avec des mains humides ou mouillées.

Branchez le cordon secteur dans la prise secteur en le tenant par la fiche.

1. Branchez le cordon secteur dans le raccord secteur (3) de l'unité intérieure.
2. Branchez la fiche secteur dans une prise secteur conformément sécurisée.

Utilisation

Remarque

Si l'appareil a été déplacé, laissez-le reposer 30 minutes avant de l'utiliser à nouveau afin que l'huile de lubrification puisse retourner dans le compresseur. Sinon, le compresseur risque d'être endommagé et l'appareil pourrait ne plus fonctionner.

Info

Évitez de laisser les portes et les fenêtres ouvertes afin de ne pas affecter la fonction de refroidissement de l'unité intérieure.

Mise en marche de l'appareil

Après avoir installé l'appareil en suivant la description du chapitre « Mise en service », vous pouvez le mettre en marche.

Pour mettre l'appareil en marche, procédez de la manière suivante :

1. Placez l'interrupteur principal (4) sur la position **I**.

   ⇨ Le panneau de commande s'éclaire et l'appareil s'initialise automatiquement. Pendant de temps, l'écran affiche la vue suivante.



   ⇨ L'écran principal apparaît au bout de 30 secondes.

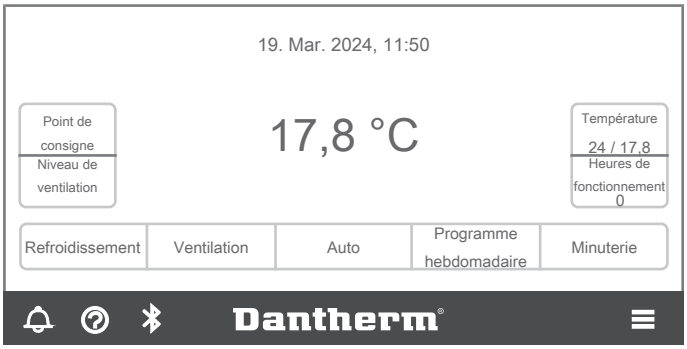

2. Ouvrez au besoin la vis de purge d'air (20) et laissez l'air s'échapper du système.
3. Resserrez la vis de purge d'air (20).

Paramétrages de base

- La température affichée au centre de l'écran principal est la température réelle (valeur ambiante). La valeur de consigne et la valeur réelle actuelle de la température sont affichées dans le champ situé à droite de l'écran principal.
- Si vous cliquez sur le symbole de l'écran principal, tous les paramétrages actuels et effectués jusqu'à présent sont affichés ainsi que les messages d'alerte. Les nouveaux messages sont affichés juste à côté du symbole avec un point jaune.
- Si vous cliquez sur le symbole de l'écran principal, les coordonnées du fabricant sont affichées. Celles-ci vous permettent de contacter le SAV.
- Certaines des entrées doivent être activées au moyen des boutons *Sauvegarde* ou *Retour*. Le bouton *Retour* ne permet de sauvegarder les réglages que si le bouton *Sauvegarde* n'est pas présent. Lorsque l'écran n'est pas utilisé pendant un certain temps, il s'assombrit automatiquement. Vous pouvez désactiver cette fonctionnalité dans le menu *Paramétrages*.
- Les paramétrages effectués mais non confirmés par *Sauvegarde* ou par *Retour* ne sont pas enregistrés.

Paramétrage de la langue, de la date et de l'heure

Procédez de la manière suivante pour régler la langue, le jour de la semaine et l'heure :

1. Dans l'écran principal, cliquez sur le symbole .
   ⇨ L'écran passe au sous-menu suivant :



2. Appuyez sur le bouton *Langue*.
   ⇨ L'écran passe au menu *Langue*.
   ⇨ Une langue est présélectionnée.
3. Appuyez sur le bouton correspondant à la langue souhaitée afin de la sélectionner.
   ⇨ Vous pouvez choisir entre : allemand, anglais, français, espagnol et italien.
   ⇨ Le bouton *Sauvegarde* s'affiche.

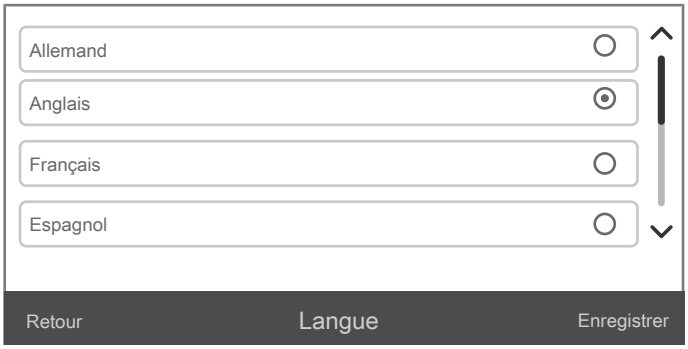

4. Appuyez sur le bouton *Sauvegarde* pour enregistrer le réglage.
   ⇨ L'écran passe au sous-menu suivant :



5. Appuyez sur le bouton *Réglages de l'heure*.
   ⇨ L'écran passe au menu *Réglage de l'heure*.

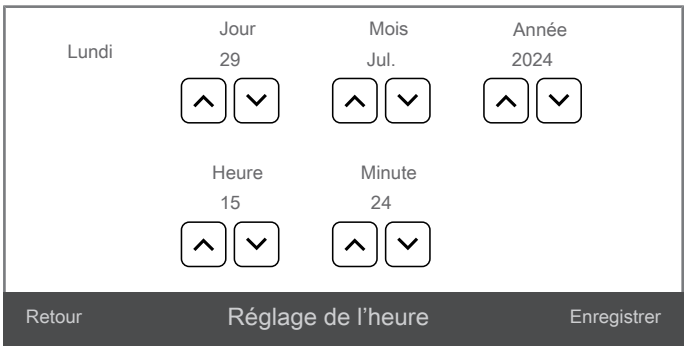

6. Cliquez sur le symbole ⊡ (*Diminution*) ou ⊡ (*Augmentation*), pour régler le jour, le mois, l'heure et la minute.
7. Appuyez sur le bouton *Sauvegarde*.
   ⇨ Les paramétrages de base sont effectués.
8. Appuyez sur le bouton *Retour* pour revenir à l'écran principal.

Réglage de la température

1. Appuyez sur le bouton *Valeur de consigne*.
   ⇨ Le bouton sélectionné est grisé.

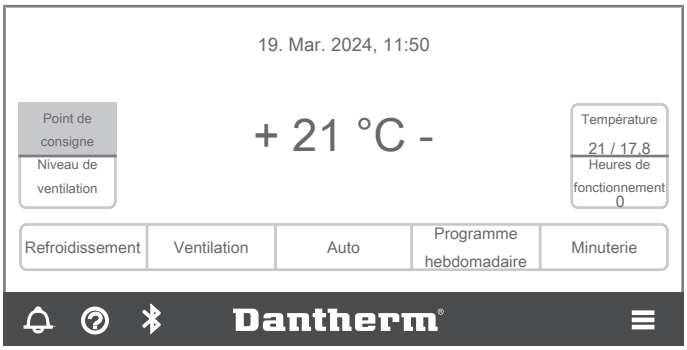

2. Appuyez sur le bouton **-** ou **+** afin de régler la valeur de consigne de la température souhaitée.
   ⇨ Peu après, la valeur réelle s'affiche de nouveau au centre de l'écran principal. La valeur de consigne et la valeur réelle continuent d'être affichées à droite dans le champ Température.

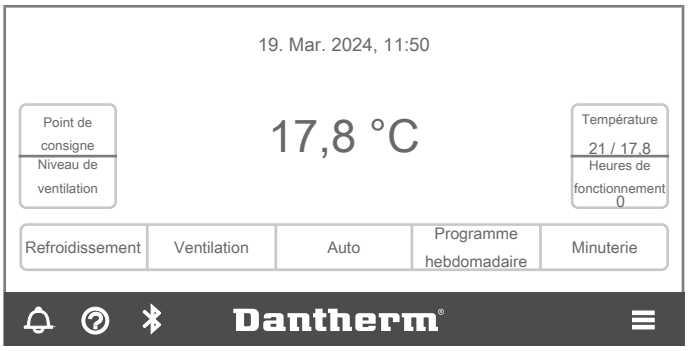

Réglage du niveau de ventilation

1. Appuyez sur le bouton *Niveau de ventilation* de l'écran principal.
   ⇨ Le bouton sélectionné est grisé.

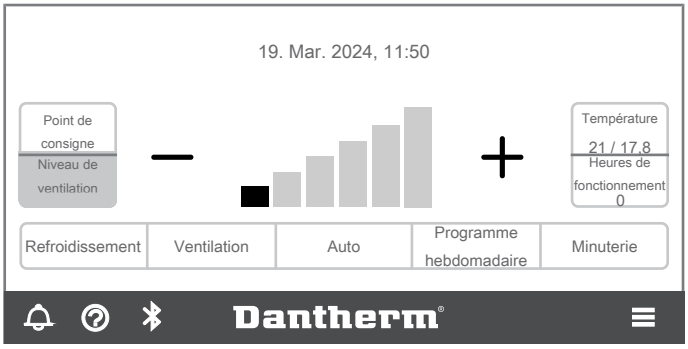

2. Appuyez sur le bouton **-** ou **+** afin de définir le niveau de ventilation souhaité.
   ⇨ Le niveau de ventilation activé peut être lu au nombre de barres noires. Chaque barre correspond à un niveau de ventilation.

Le niveau 1 correspond à 850 m^3/h	Le niveau 4 correspond à 1150 m^3/h
Le niveau 2 correspond à 950 m^3/h	Le niveau 5 correspond à 1250 m^3/h
Le niveau 3 correspond à 1050 m^3/h	Le niveau 6 correspond à 1450 m^3/h

Sélection du mode de fonctionnement

L'appareil dispose de trois modes de fonctionnement différents : refroidissement, ventilation et automatique.

Pour activer un mode de fonctionnement, procédez de la manière suivante :

1. Appuyez sur le bouton *Refroidissement* de l'écran principal.
   ⇨ Le bouton sélectionné est grisé.
   ⇨ Le symbole du mode *Refroidissement* s'affiche en haut à droite de l'écran.

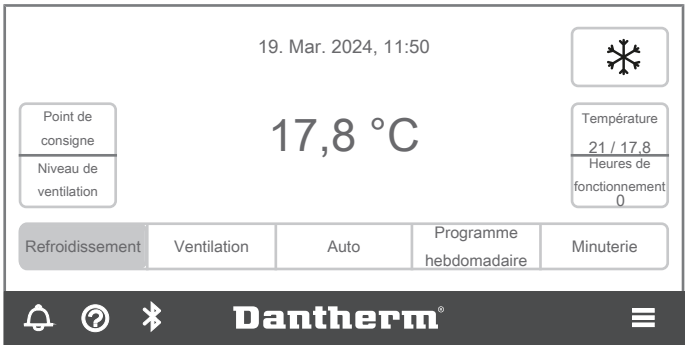

⇨ L'air est refroidi jusqu'à ce que sa température atteigne la valeur réglée au paramètre *Valeur de consigne*. Le niveau de ventilation défini auparavant est également activé. L'appareil passe en mode veille.

2. Appuyez sur le bouton *Ventilation* de l'écran principal.

⇨ Le bouton sélectionné est grisé.

⇨ Le symbole du mode *Ventilation* s'affiche en haut à droite de l'écran.

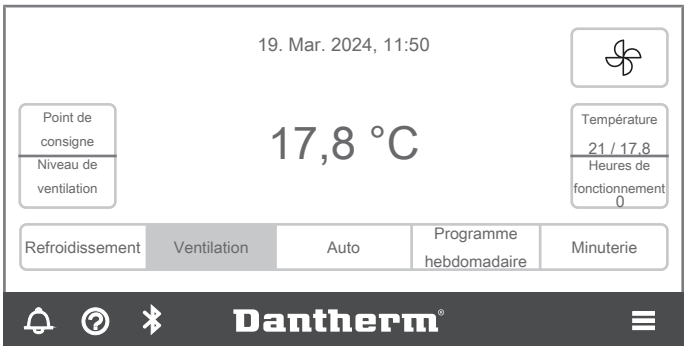

⇨ L'air n'est pas refroidi mais uniquement brassé avec le niveau de ventilation sélectionné. Le circuit de fluide vers l'unité extérieure est coupé.

3. Appuyez sur le bouton *Auto*.

⇨ Le bouton sélectionné est grisé.

⇨ Le symbole du mode Automatique s'affiche en haut à droite de l'écran.

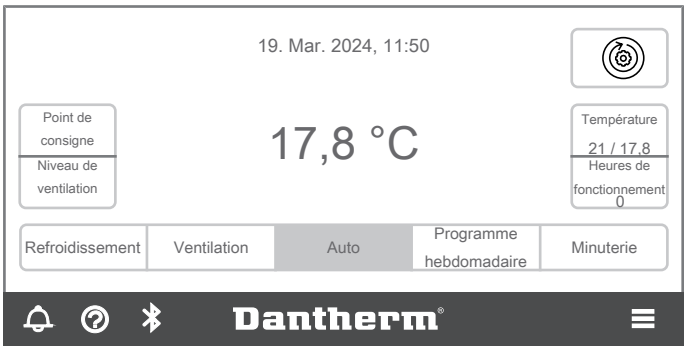

⇨ L'air est refroidi jusqu'à ce que sa température atteigne la valeur réglée au paramètre Valeur de consigne. La puissance de refroidissement ainsi que le niveau de ventilation sont régulés automatiquement en fonction de la température réelle.

Définition d'un programme hebdomadaire

1. Dans l'écran principal, appuyez sur le symbole ☰.

⇨ L'écran passe au sous-menu suivant :



2. Appuyez sur le bouton *Programme hebdomadaire*.
   ⇨ L'écran passe au menu *Programme hebdomadaire*.



3. Appuyez sur le bouton *Nouveau* pour créer un nouveau programme hebdomadaire.
   ⇨ L'écran passe au sous-menu *Heure de commutation*.



4. Appuyez sur le bouton *Programme hebdomadaire*.
   ⇨ L'écran passe au sous-menu *Jour*.



5. Appuyez sur le jour souhaité afin de l'activer.
   ⇨ Le bouton sélectionné est grisé.
6. Appuyez sur le bouton *Choix mode* pour confirmer votre entrée.
   ⇨ L'écran revient au sous-menu *Heure de commutation*.



7. Appuyez sur le bouton *Niveau de ventilation* afin de régler le niveau de ventilation.
   ⇨ L'écran passe au sous-menu *Niveau de ventilation*.



   ⇨ Appuyez sur le bouton *Niveau 1 - Niveau 6* (activation d'un niveau de ventilation), sur le bouton *Auto* (activation du mode automatique) ou sur le bouton *Désactivation* (désactivation de la ventilation).
   ⇨ Le bouton sélectionné est grisé.
8. Appuyez sur le bouton *Sélection* pour confirmer votre saisie.
   ⇨ L'écran revient au sous-menu *Heure de commutation*.



9. Appuyez sur le bouton *Valeur de consigne*.
   ⇨ L'écran passe au sous-menu *Valeur de consigne*.



10. Appuyez sur le bouton **-** ou **+** afin de régler la valeur de consigne de la température souhaitée.

11. Appuyez sur le bouton *Sélection* pour confirmer votre saisie.
    ⇨ L'écran revient au sous-menu *Heure de commutation*.



12. Appuyez sur le bouton *Heure*.
    ⇨ L'écran passe au sous-menu *Heure*.

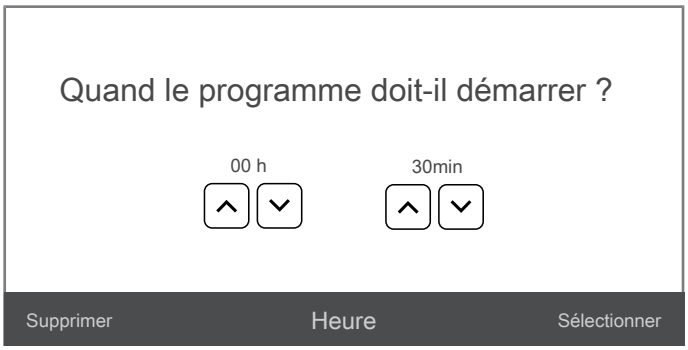

13. Appuyez sur le symbole ⌄ (*Diminution*) ou le symbole ⌃ (*Augmentation*) afin de régler les heures, les minutes et les secondes.
14. Appuyez sur le bouton *Sélection* pour confirmer votre saisie.
    ⇨ Le mode Ventilation, avec le niveau de ventilation défini, ainsi que le mode automatique, démarrent à l'heure programmée.
    ⇨ L'écran revient au sous-menu *Heure de commutation*.
15. Appuyez sur le bouton *Sauvegarde*.
16. Appuyez sur le bouton *Retour* jusqu'à ce que vous soyez revenu à l'écran principal.

Activation de la fonction verrouillage

La fonction verrouillage vous permet d'empêcher toute utilisation indue du panneau de commande.

Si vous voulez définir votre propre PIN, procédez de la manière suivante :

1. Dans l'écran principal, appuyez sur le symbole ☰.
   ⇨ L'écran passe au sous-menu suivant :



2. Appuyez sur le symbole ‹ › (Avance/recul).
3. Appuyez sur le bouton *Réglages du verrouillage*.

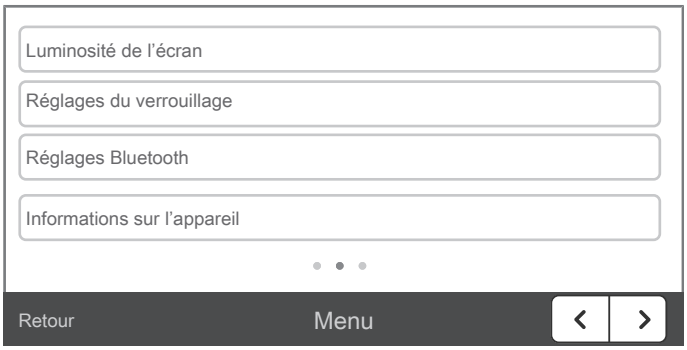

   ⇨ L'écran passe au sous-menu *Réglages du verrouillage*.

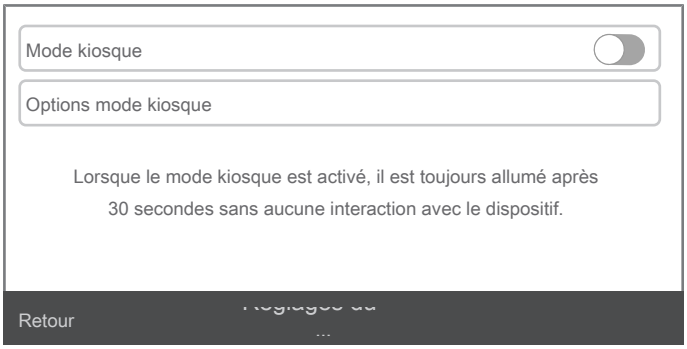

4. Appuyez sur le bouton *Mode kiosque*.
   ⇨ L'écran passe au sous-menu permettant la création d'un PIN.
5. Appuyez sur le bouton vide et définissez un PIN à 5 caractères dans le menu suivant.
6. Appuyez sur le bouton *OK*, puis de nouveau sur *OK*.
   ⇨ Le verrouillage d'écran est activé et l'appareil ne peut plus être commandé.
   ⇨ Le symbole 🔒 s'affiche en bas à droite de l'écran principal.

Activation du verrouillage pour certaines fonctions

Lorsque vous souhaitez activer le PIN pour certaines fonctions seulement, procédez de la manière suivante :

1. Dans l'écran *Réglages du verrouillage*, cliquez sur le bouton *Options mode kiosque*.
   ⇨ L'écran de saisie du PIN s'affiche.
2. Entrez votre PIN.
   ⇨ L'écran passe au sous-menu *Options mode kiosque*.

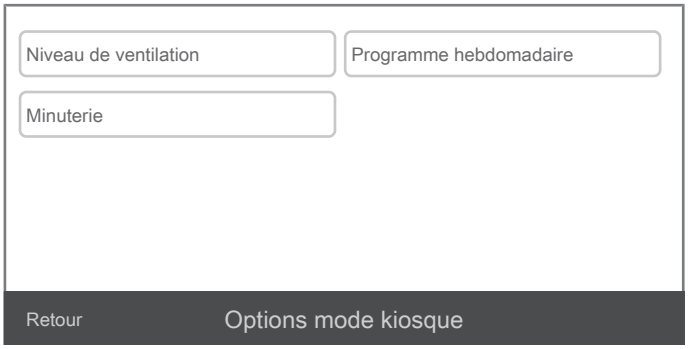

3. Appuyez sur le bouton souhaité afin de désactiver la fonction ou le paramétrage.
   ⇨ Le bouton sélectionné est grisé.

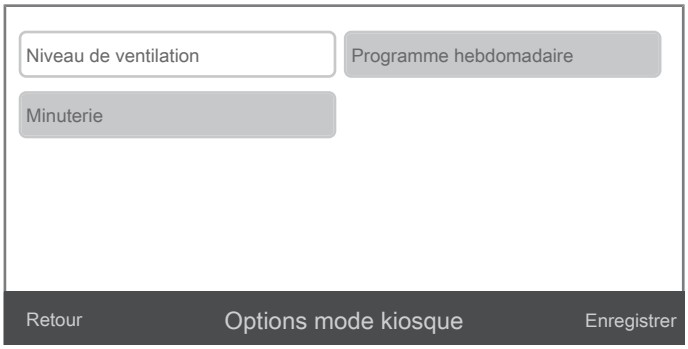

4. Appuyez sur le bouton *Sauvegarde* pour activer la fonction verrouillage pour la fonction ou le paramétrage sélectionné.
   ⇨ Le verrouillage reste activé même après l'arrêt et la remise en marche de l'appareil.



Info

Vous pouvez annuler le verrouillage pour une fonction en cliquant sur le bouton activé puis sur le bouton *Sauvegarde*.

Restauration des paramétrages standard après une panne de courant

Lorsque le courant revient après une interruption du secteur, l'appareil se trouve en mode veille et les paramètres standard sont sélectionnés. Pour activer les paramétrages valables avant la panne de courant, procédez de la manière suivante :

1. Dans l'écran principal, cliquez sur le symbole ☰.
   ⇨ L'écran passe au sous-menu suivant :



2. Cliquez deux fois sur le symbole ‹ › (Avance).

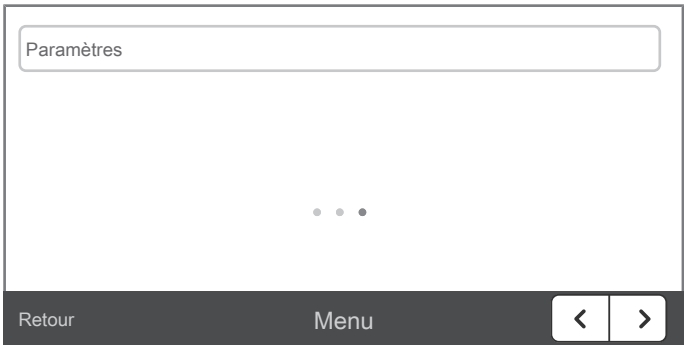

3. Appuyez sur le bouton *Paramètres*.
   ⇨ L'écran passe au sous-menu *Paramètres*.

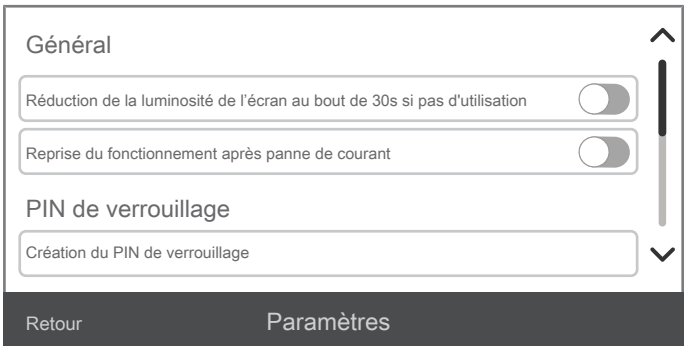

4. Appuyez sur le bouton *Reprise fonctionnement après panne de courant*.

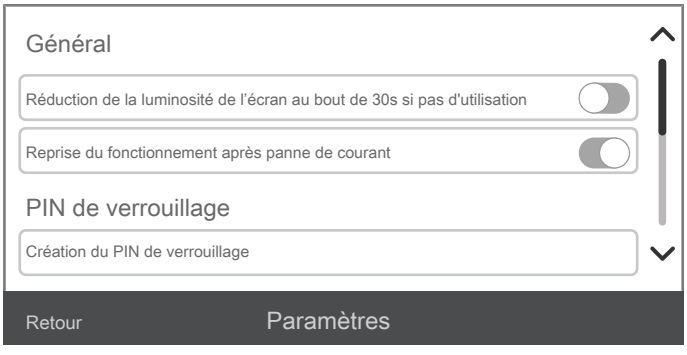

5. Appuyez sur le bouton *Retour* jusqu'à ce que vous soyez revenu à l'écran principal.

Dégivrage automatique

À basse température, l'évaporateur peut givrer pendant le refroidissement de l'air. L'appareil effectue alors un dégivrage automatique. Le symbole s'affiche en haut à droite de l'écran du panneau de commande (1) et le bouton *Refroidissement* est grisé. L'appareil se trouve en mode dégivrage. Du réfrigérant chaud est injecté dans l'évaporateur givré, si bien que les surfaces de ce dernier se dégèlent. Le dégivrage automatique ne peut être ni activé ni désactivé manuellement.

La durée du dégivrage peut varier. Le mécanisme de dégivrage automatique intégré dans l'appareil déclenche automatiquement, à intervalles réguliers, le cycle de dégivrage.

N'éteignez pas l'appareil durant le cycle de dégivrage automatique. Ne retirez pas la fiche secteur de la prise.

Après le dégivrage automatique, l'appareil fonctionne pendant environ 90 secondes indépendamment de la température ambiante et de la température souhaitée afin de brasser l'air de la pièce. Ce n'est qu'ensuite que l'appareil continue de fonctionner avec les valeurs définies.

Remarque

Ne grattez pas la glace. Lorsque la température ambiante est basse, typiquement en-dessous de 15 °C, il est possible que de la glace se forme dans l'unité intérieure, par exemple sur l'évaporateur qui se trouve derrière le filtre à air. Même dans un tel cas, attendez le déclenchement du dégivrage automatique. Dans le cas où le dégivrage s'effectuerait d'une manière incomplète seulement (résidus de glace), contactez le SAV.

Mise hors service



⚠ Avertissement

Tension électrique !

Ne touchez pas la fiche d'alimentation secteur avec les mains humides ou mouillées.

- Éliminez l'eau de condensation se trouvant dans l'unité intérieure. À cette fin, réglez la valeur de consigne de la température à une valeur supérieure à celle de la pièce (voir chapitres « Utilisation ») et laissez l'appareil fonctionner pendant 3 minutes avec ce réglage. L'eau de condensation est envoyé à l'unité extérieure où elle est évaporée.
- Arrêtez l'appareil en mettant l'interrupteur principal (4) sur la position **0**.
- Débranchez l'appareil du secteur en tirant la prise du raccordement secteur. Tirez sur la prise et non pas sur le cordon.
- Au besoin, nettoyez l'appareil conformément au chapitre « Maintenance ».
- Stockez l'appareil conformément aux indications figurant dans le chapitre « Transport et stockage ».

Accessoires disponibles

Désignation	Référence
Jeu de conduites standard	1.210.000.135
Jeu de conduites « Heavy Duty »	1.210.000.136
Unité extérieure AC 7000	1.210.001.093

Dantherm CLIMATE SOLUTIONS

fr

Défauts et pannes

Dans le cadre de sa production, le bon fonctionnement de l'appareil a été contrôlé à plusieurs reprises. Malgré tout, si l'appareil devait présenter des dysfonctionnements, contrôlez-le en vous conformant à la liste suivante :



Porter des lunettes de protection

Portez des lunettes de protection adaptées lors de la mise en service, de la maintenance et de la relève de panne.



Porter des gants de protection

Portez des gants de protection adaptés lors de la mise en service, de la maintenance et de la relève de panne.

L'appareil ne se met pas en marche :

- Vérifiez le raccordement secteur.
- Vérifiez le bon état du cordon secteur et de la fiche secteur. Si vous constatez un dommage, n'essayez pas de le remettre en marche.
  Si le cordon secteur de cet appareil est endommagé, il doit être remplacé par le fabricant, son service après-vente ou par une personne qualifiée afin d'éviter tout risque.
- Vérifiez le fusible ou le disjoncteur secteur.
- Observez la température de fonctionnement admissible indiquée dans le chapitre « Annexe technique ».
- Si l'appareil ne démarre pas, faites-le réviser par une entreprise spécialisée ou par le fabricant.
- Après avoir éteint l'appareil, laissez-le refroidir pendant quelques minutes avant de le remettre en marche.

L'appareil fonctionne sans refroidir ou les performances de refroidissement sont réduites :

- Vérifiez que le mode *Refroidissement* ou le mode automatique est activé.
- Vérifiez l'état de propreté du filtre à air. Le cas échéant, nettoyez ou remplacez le filtre à air.
- Vérifiez les distances minimum par rapport aux murs et aux autres objets. Le cas échéant, placez l'appareil plus à l'intérieur de la pièce.
- Vérifiez le réglage de température de l'appareil. Diminuez la température définie au cas où celle-ci serait supérieure à la température de la pièce.

L'appareil est bruyant ou il vibre :

- Vérifiez si l'appareil est stable et bien installé en position verticale.

De l'eau de condensation coule de l'unité intérieure :

- Vérifiez si l'appareil présente des fuites.
- Vérifiez que le tuyau d'eau de condensation est correctement raccordé.

Le compresseur ne se met pas en marche :

- Vérifiez si la protection anti-surchauffe du compresseur s'est déclenchée. Débranchez l'appareil et laissez-le refroidir pendant 10 minutes environ avant de le rebrancher sur le secteur.
- Le compresseur peut éventuellement démarrer avec un retard de 3 minutes, car il est équipé d'une protection interne contre la remise en marche immédiate.

L'appareil devient très chaud, il est bruyant ou il perd de la puissance :	• Contrôlez l'encrassement éventuel des entrées d'air et du filtre à air. Nettoyez la saleté extérieure. • Contrôlez l'extérieur de l'appareil pour détecter d'éventuels encrassements (voir chapitre « Maintenance »). Faites nettoyer l'intérieur de l'appareil encrassé par une entreprise spécialisée dans le génie frigorifique et climatique ou par le fabricant.
L'appareil ne fonctionne pas parfaitement après les contrôles :	• Contactez le service après-vente. Faites réparer l'appareil par une entreprise spécialisée dans le génie frigorifique et climatique ou par le fabricant.

fr

Maintenance

Mises à jour du logiciel

L'application Dantherm Control

Afin de maintenir l'appareil à jour en permanence et de bénéficier des dernières fonctionnalités et corrections de bogues, il est recommandé d'utiliser l'application Dantherm Control. L'application envoie des notifications dès qu'une nouvelle version du logiciel est disponible au téléchargement.

Pour effectuer une mise à jour du logiciel, l'appareil doit être connecté au Wi-Fi et disposer d'une connexion Internet active.

Une connexion Bluetooth entre l'appareil et l'application ne suffit pas pour les mises à jour du logiciel.

L'application est disponible chez Google Play et dans l'App-Store d'Apple via les liens et codes QR suivants :

Google Play :



https://play.google.com/store/apps/details?id=com.danthermgroup.danthermcontrol&pcampaignid=web_share

App-Store d'Apple :



https://apps.apple.com/sk/app/dantherm-control/id6689518019

Mises à jour du logiciel sans l'application Dantherm Control

Il est également possible de rechercher et de lancer manuellement les mises à jour du logiciel directement sur l'appareil, via l'écran, dans *Informations sur l'appareil* > *Rechercher les mises à jour*. Pour cela aussi, l'appareil doit être connecté au Wi-Fi.

Intervalles de maintenance

Intervalles de maintenance et d'entretien	avant chaque mise en service	au besoin	au moins toutes les 2 semaines	au moins toutes les 4 semaines	au moins tous les 6 mois	au moins une fois par an
Contrôle de l'entrée et de la sortie d'air pour détecter les encrassements ou les corps étrangers, nettoyage le cas échéant	X			X		
Nettoyage extérieur		X				X
Contrôle visuel de l'intérieur de l'appareil pour détecter des encrassements		X				X
Contrôle du filtre à air pour détecter d'éventuels encrassements ou corps étrangers, nettoyage ou remplacement le cas échéant	X		X			
Remplacement du filtre à air					X	
Recherche de détériorations éventuelles	X					
Contrôle des vis de fixation		X				X
Test fonctionnel						X

Protocole de maintenance et d'entretien

Type d'appareil : .....

Numéro de série : .....

Intervalles de maintenance et d'entretien	1	2	3	4	5	6	7	8	9	10	11	12	13	14	15	16
Contrôle des bouches d'aspiration et de sortie pour détecter les encrassements ou les corps étrangers, nettoyage le cas échéant																
Contrôle du filtre à air pour détecter d'éventuels encrassements ou corps étrangers, nettoyage ou remplacement le cas échéant																
Nettoyage extérieur																
Contrôle visuel de l'intérieur de l'appareil pour détecter des encrassements																
Remplacement du filtre à air																
Contrôle des vis de fixation																
Test fonctionnel																

1. Date : Signature :	2. Date : Signature :	3. Date : Signature :	4. Date : Signature :
5. Date : Signature :	6. Date : Signature :	7. Date : Signature :	8. Date : Signature :
9. Date : Signature :	10. Date : Signature :	11. Date : Signature :	12. Date : Signature :
13. Date : Signature :	14. Date : Signature :	15. Date : Signature :	16. Date : Signature :

Consignes de sécurité concernant la maintenance



Porter des lunettes de protection

Portez des lunettes de protection adaptées lors de la mise en service, de la maintenance et de la relève de panne.



Porter un masque de protection

Portez un masque de protection adapté lors de tous travaux de nettoyage ou de maintenance.



Porter des gants de protection

Portez des gants de protection adaptés lors de la mise en service, de la maintenance et de la relève de panne.



⚠ Avertissement

Tension électrique !

Ne touchez pas la fiche d'alimentation secteur avec les mains humides ou mouillées.

- Arrêtez l'appareil.
- Débranchez l'appareil du secteur en tirant la prise du raccordement secteur. Tirez sur la prise et non pas sur le cordon.



⚠ Avertissement

Tension électrique !

Tout travail nécessitant l'ouverture de l'appareil est à réaliser par une entreprise spécialisée homologuée ou par le fabricant.



⚠ Danger

Réfrigérant R454C !

H221 : gaz inflammable.

H280 : contient du gaz sous pression ; peut exploser sous l'effet de la chaleur.

P210 : tenir éloigné de toute source de chaleur, des surfaces chaudes, des étincelles, des flammes ainsi que de toute autre source d'inflammation. Ne pas fumer.

P377 : gaz effluent en feu ; ne pas éteindre tant que la fuite ne peut pas être colmatée sans danger.

P381 : éliminer toutes les sources d'inflammation si cela ne présente aucun risque.

P410 et P403 : conserver à l'abri du soleil dans un endroit bien aéré.

- Tout le circuit réfrigérant est un système hermétiquement clos qui ne nécessite pas d'entretien ; seules une entreprise spécialisée dans le génie frigorifique et climatique ou le fabricant sont autorisées à en effectuer la maintenance et la réparation.

Signaux de sécurité et étiquettes sur l’appareil

Contrôlez régulièrement les signaux de sécurité et les étiquettes se trouvant sur l’appareil. Renouvelez les signaux de sécurité en cas d'illisibilité.

Nettoyage du boîtier

Nettoyez le boîtier avec un chiffon humide, doux et non pelucheux. Veillez à ce qu’aucune humidité ne pénètre dans le boîtier. Veillez à ce qu’aucune humidité ne puisse entrer en contact avec les composants électriques. N’utilisez pas de détergents agressifs, comme les aérosols de nettoyage, les solvants, les nettoyants à base d’alcool ou les produits abrasifs pour humidifier le chiffon.

Contrôle visuel de l'intérieur de l'appareil pour détecter des encrassements

1. Retirez le filtre à air.
2. Éclairez l'intérieur de l'appareil à travers les ouvertures au moyen d'une lampe de poche.
3. Examinez l’intérieur de l’appareil pour détecter d’éventuels encrassements.
4. Si vous détectez une épaisse couche de poussière, faites nettoyer l'intérieur de l'appareil par une entreprise spécialisée dans le génie frigorifique et climatique ou par le fabricant.
5. Remettez le filtre à air en place.

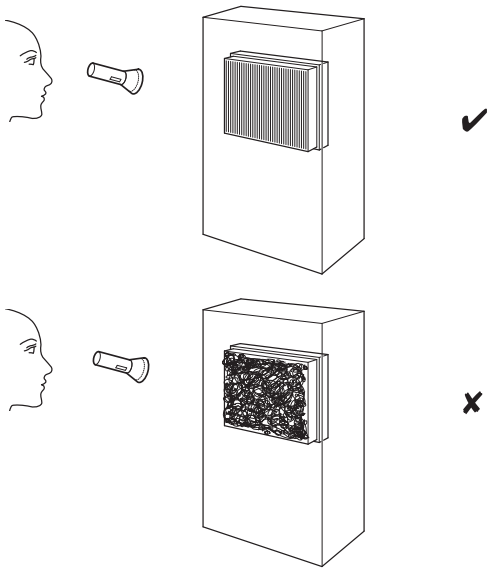

Nettoyage du filtre à air

⚠ Avertissement

Assurez-vous que le filtre à air ne soit ni usé ni endommagé. Les coins et les arêtes du filtre à air ne doivent être ni déformés ni arrondis. Avant de remettre le filtre à air en place, assurez-vous que celui-ci soit intact et sec.

1. Dévissez les deux vis (22) situées en haut à gauche et à droite de la grille de l'entrée d'air (5).
2. Enlevez la grille de l'entrée d'air (5) de l'appareil.



3. Retirez le filtre à air du porte-filtre.
4. Éliminez le filtre à air (21) usagé conformément à la législation nationale en vigueur.
5. Mettez en place un nouveau filtre à air dans le porte-filtre.
6. Mettez en place le nouveau filtre à air avec son porte-filtre (21) dans l'appareil.
7. Remettez en place la grille de l'entrée d'air (5) et vissez-la au moyen des deux vis (22) en haut et à droite de la grille.

Purge d'air de l'unité extérieure

Après une période prolongée de non-utilisation, il est nécessaire de purger l'air de l'unité extérieure.

À cette fin, procédez de la manière suivante :

✓ L'appareil est en marche (voir chapitre « Mise en service et utilisation »).

1. Desserrez la vis de purge d'air (20).
2. Laissez sortir complètement l'air du système.
3. Resserrez la vis de purge d'air (20).

Contrôle et mise à niveau du mélange eau/glycol

⚠ Danger

Risque de blessure dû au contact avec du glycol !

Tout contact avec du mélange eau/glycol qui s'échapperait peut provoquer de graves irritations des yeux et, en cas d'ingestion, des lésions internes (par exemple aux reins).

Évitez tout contact avec le mélange eau/glycol.

Ne buvez jamais de mélange eau/glycol !

Portez en permanence des lunettes de protection, des gants de protection et des vêtements de travail près du corps.

En cas de contact avec les yeux : rincez prudemment à l'eau pendant quelques minutes. Enlevez d'éventuelles lentilles de contact. Continuez à rincer.

Si du mélange eau/glycol s'est échappé, épongez-le avec un matériau aspirant adéquat et éliminez celui-ci dans le respect des consignes nationales.

Observez les fiches de sécurité correspondantes.

⚠ Avertissement

Risque de blessures provoquées du fluide brûlant et de la vapeur

La montée en température et la vaporisation du fluide peuvent entraîner l'échappement de fluide brûlant et de vapeur, provoquant ainsi de graves blessures.

- N'enlevez jamais le bouchon du réservoir lorsque l'appareil est en service ou lorsque le liquide est en cours de chauffe dans le réservoir.
- Lorsque vous remplissez le réservoir, portez toujours un masque, des gants et des lunettes de protection.

Remarque

Le circuit eau/glycol est rempli d'un liquide composé pour 35 % de Long Life IAT (Inorganic Acid Technology) Éthylène glycol (Éthandiol 3,5,5-Triméthylhexanoat) et pour 65 % d'eau. La proportion de 35 % d'Éthandiol 3,5,5-Triméthylhexanoat et de 65 % d'eau pour le mélange ne doit pas être modifiée si vous devez faire l'appoint et rajouter du liquide.

Pour faire l'appoint de liquide dans le circuit eau/glycol, procédez de la manière suivante :

✓ L'appareil est arrêté et la prise est débranchée.

✓ Le mélange eau-glycol contenu dans l'appareil a refroidi.

1. Vérifiez que l'unité intérieure se trouve plus bas ou, au maximum, à la même hauteur que l'unité extérieure. Si c'est bien le cas, passez à l'étape 3.
2. Débranchez la liaison entre l'unité extérieure et l'unité intérieure, placez les deux unités à la même hauteur et reliez-les au moyen du jeu de tuyaux (voir chapitre « Montage et mise en service »).
3. Enlevez le bouchon vissé du réservoir (9).
4. Contrôlez le taux de glycol au moyen d'un testeur d'antigel, conformément aux caractéristiques techniques. La proportion doit être de 35 % de Long Life IAT (Inorganic Acid Technology) Éthylène glycol (Éthandiol 3,5,5-Triméthylhexanoat) pour 65 % d'eau.
5. Faites l'appoint de mélange eau/glycol avec les proportions correctes jusqu'à ce que le niveau de remplissage se trouve 40 mm en-dessous du bord supérieur du réservoir.
6. Remettez le couvercle sur le réservoir (9) et revissez-le.

7. Branchez la fiche secteur dans la prise de courant. Allumez l'unité intérieure et activez le mode Refroidissement. Définissez une valeur de consigne qui soit plus basse que la température ambiante actuelle (voir chapitre « Utilisation »).
8. L'appareil est doté d'un système automatique de purge d'air qui capte tout air éventuellement présent dans le système et le dirige vers le réservoir. Ce processus provoque un bruit de gargouillement. Laissez l'appareil fonctionner jusqu'à ce que le bruit ait disparu.
9. Éteignez l'unité intérieure et débranchez en outre la fiche secteur de la prise.
10. Contrôlez le niveau de liquide dans le réservoir.
    ⇨ Lorsque le niveau de remplissage se trouve au maximum à 40 mm en-dessous du bord supérieur du réservoir, le système est correctement rempli. Dans le cas contraire, répétez l'étape 3.
11. Si le remplissage a nécessité le déplacement de l'unité intérieure ou de l'unité extérieure, débranchez la liaison entre les deux unités et rapportez-les à leur emplacement de départ. Rétablissez la liaison entre les unités au moyen du jeu de tuyaux (voir chapitre « Montage et mise en service »).

Remarque

À l'occasion d'un nouveau remplissage d'une unité intérieure vide, vous pouvez accélérer la purge d'air du système en ouvrant la vis de purge (20) de l'unité extérieure pendant le remplissage (voir « Purge de l'unité extérieure »).

Activités après la maintenance

Si vous souhaitez continuer à utiliser l'appareil :

- Si l'unité intérieure a été déplacée, laissez-la reposer 30 minutes avant de l'utiliser à nouveau afin que l'huile de lubrification puisse retourner dans le compresseur. Vous risquez sinon d'endommager le compresseur et une panne de l'unité intérieure.
- Rebranchez l'appareil en mettant la fiche dans la prise secteur.

Si vous n'utilisez pas l'appareil pendant une longue durée :

- Stockez l'appareil conformément aux indications figurant dans le chapitre Transport et stockage.

Annexe technique

Données techniques

Modèle	AC 7000
Numéro d'article AC 7000 unité complète Unité intérieure Unité extérieure Jeu de tuyaux standard	 1.003.000001 1.210.001090 1.210.001093 1.210.000135
Capacité de refroidissement (à 25 °C)	6,5 kW
	22 178 Btu/h
Capacité de refroidissement max.	7 kW
	23 884 Btu/h
Plage de fonctionnement Unité extérieure Unité intérieure	 -5 °C à 45 °C 5 °C à 43 °C
Débit volumique max.	1450 m^3/h
Débit volumique min.	800 m^3/h
Fusible	13 A
Raccordement secteur	230 V / 50 Hz
Fréquence WiFi	2,4 GHz
Puissance d'émission max.	< 20 dBm
Indice de protection Unité extérieure Unité intérieure	 IP X4 IP X2
Puissance absorbée max. (mode Refroidissement)	2,95 kW
Niveau sonore à 1 m de distance	62 dB (A)
Fluide réfrigérant du second circuit de refroidissement (avec un jeu de tuyaux de 10 m) Spécification du glycol	9,75 l d'eau / 5,25 l de glycol Long Life IAT (Inorganic Acid Technology) Éthylène glycol
Réfrigérant (unité interne)	R454C
Quantité de réfrigérant	840 g
Facteur PRP	148
Équivalent CO_2	0,124 t
Pression côté aspiration	1 MPa
Pression côté sortie	2,5 MPa
Pression max. admissible	2,8 MPa
Dimensions de l'unité intérieure (longueur x largeur x hauteur)	400 x 880 x 1030 mm
Dimensions de l'unité extérieure (longueur x largeur x hauteur)	250 x 700 x 580 mm
Distance minimum par rapport aux murs et aux objets (unité intérieure) :	
A (vers le haut) :	30 cm
B (vers l'arrière) :	30 cm
C (vers les côtés) :	30 cm
D (vers l'avant) :	30 cm

Modèle	AC 7000
Distance minimum par rapport aux murs et aux objets (unité extérieure) :	
A (vers le haut) :	30 cm
B (vers l'arrière) :	30 cm
C (vers les côtés) :	300 cm
D (vers l'avant) :	30 cm
Poids unité intérieure	108 kg
Poids unité extérieure	21 kg
Poids du jeu de tuyaux standard	14 kg

Schémas électriques

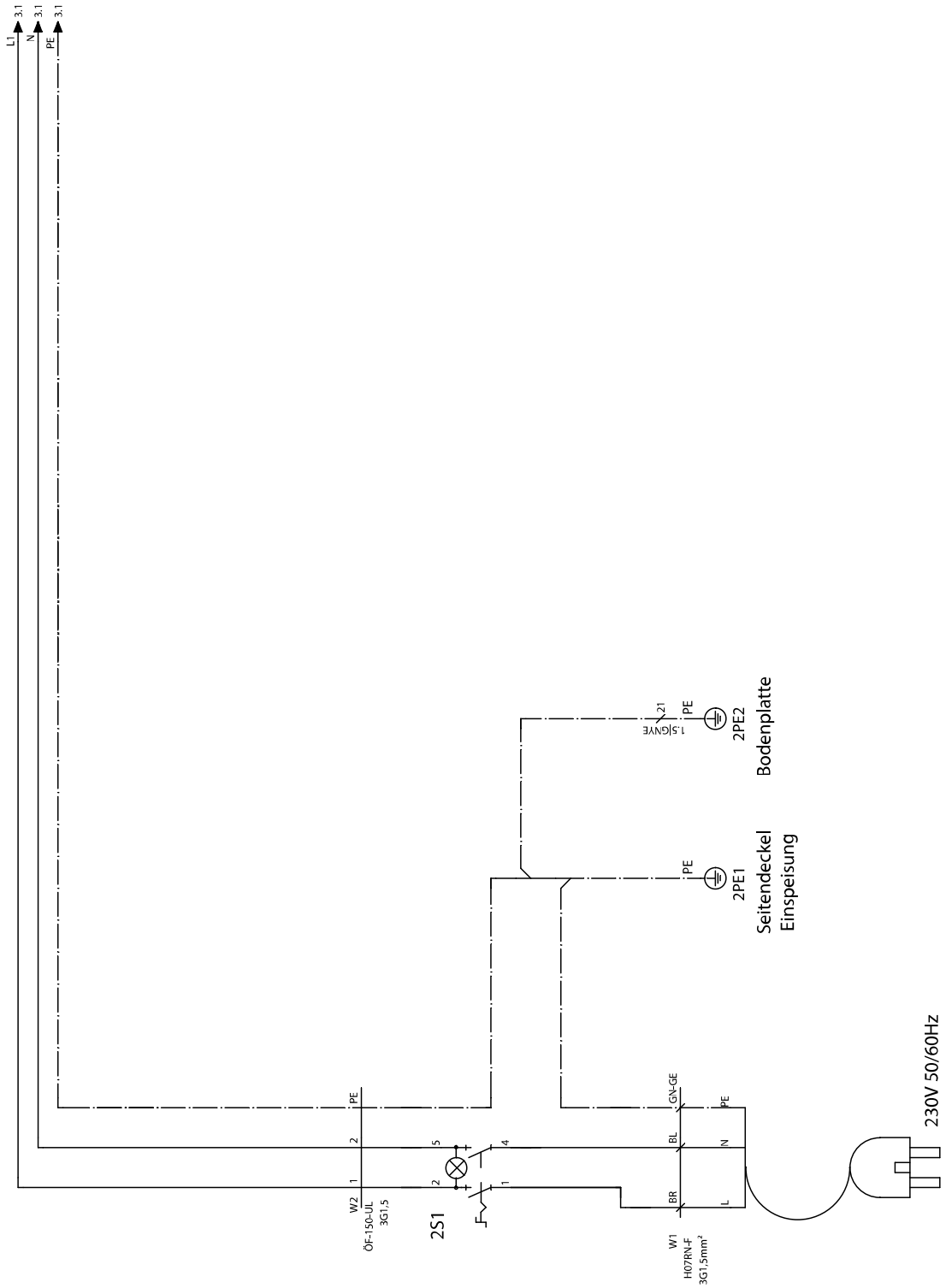

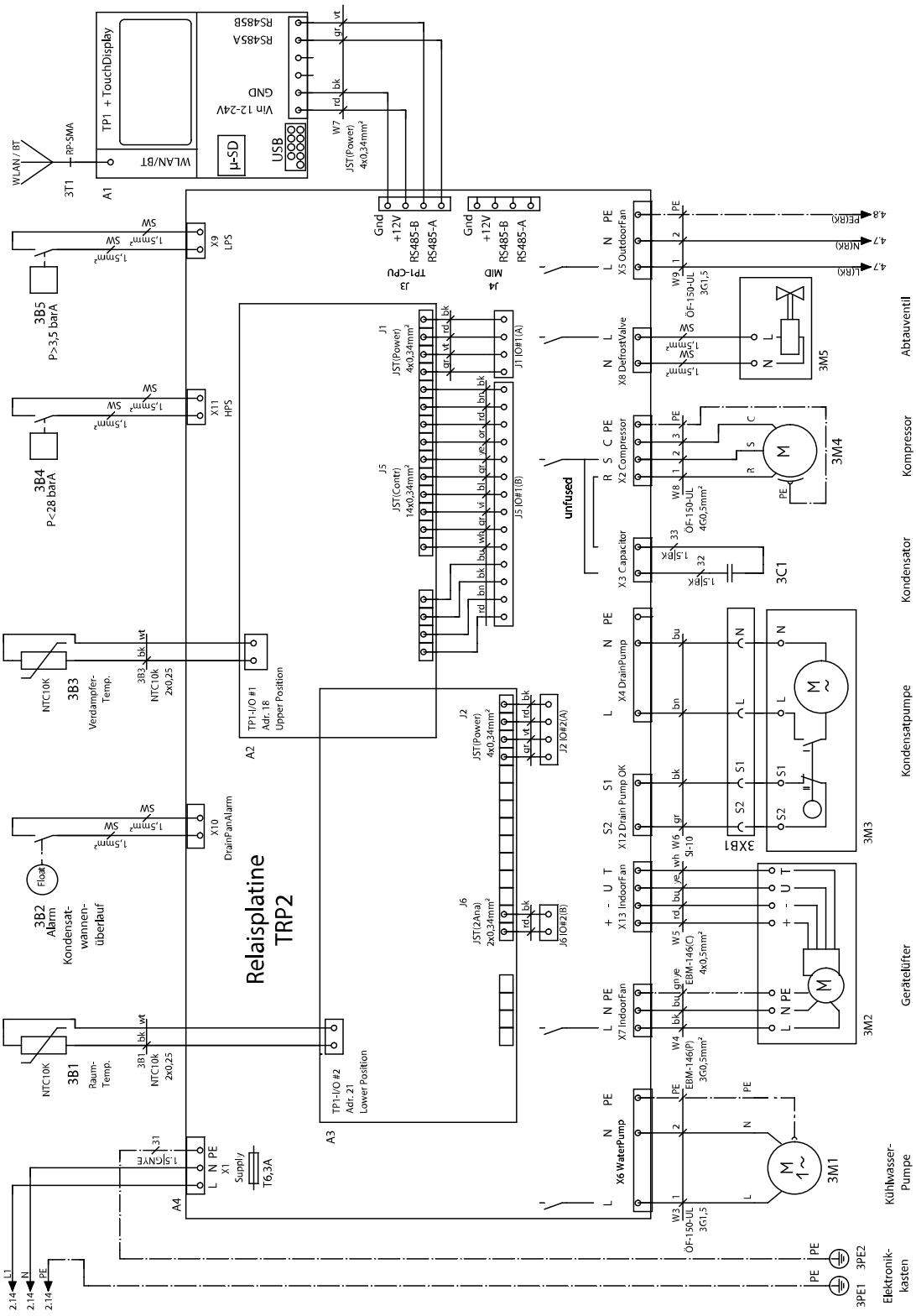
Relaisplatine
TRP2
TP1 + TouchDisplay
WLAN/BT
µ-SD
USB
RS485B
RS485A
GND
Vin 12-24V
TP1-CPU
MID
Gnd
+12V
RS485-B
RS485-A
3B5 P>3,5 barA
3B4 P<28 barA
3B3 Verdampfer-Temp.
3B1 Raum-Temp.
3B2 Alarm Kondensat-wannen-überlauf
X9 LPS
X11 HPS
X10 DrainPanAlarm
TP1-I/O #1 Adr. 18 Upper Position
TP1-I/O #2 Adr. 21 Lower Position
X1 Supply
T6,3A
unfused
X3 Capacitor
X2 Compressor
X4 DrainPump
X12 Drain Pump OK
X13 IndoorFan
X7 IndoorFan
X6 WaterPump
X8 DefrostValve
X5 OutdoorFan
3XB1
3M1 Kühlwasser-Pumpe
3M2 Gerätelüfter
3M3 Kondensatpumpe
3M4 Kompressor
3M5 Abtauventil
3C1 Kondensator
Elektronik-kasten

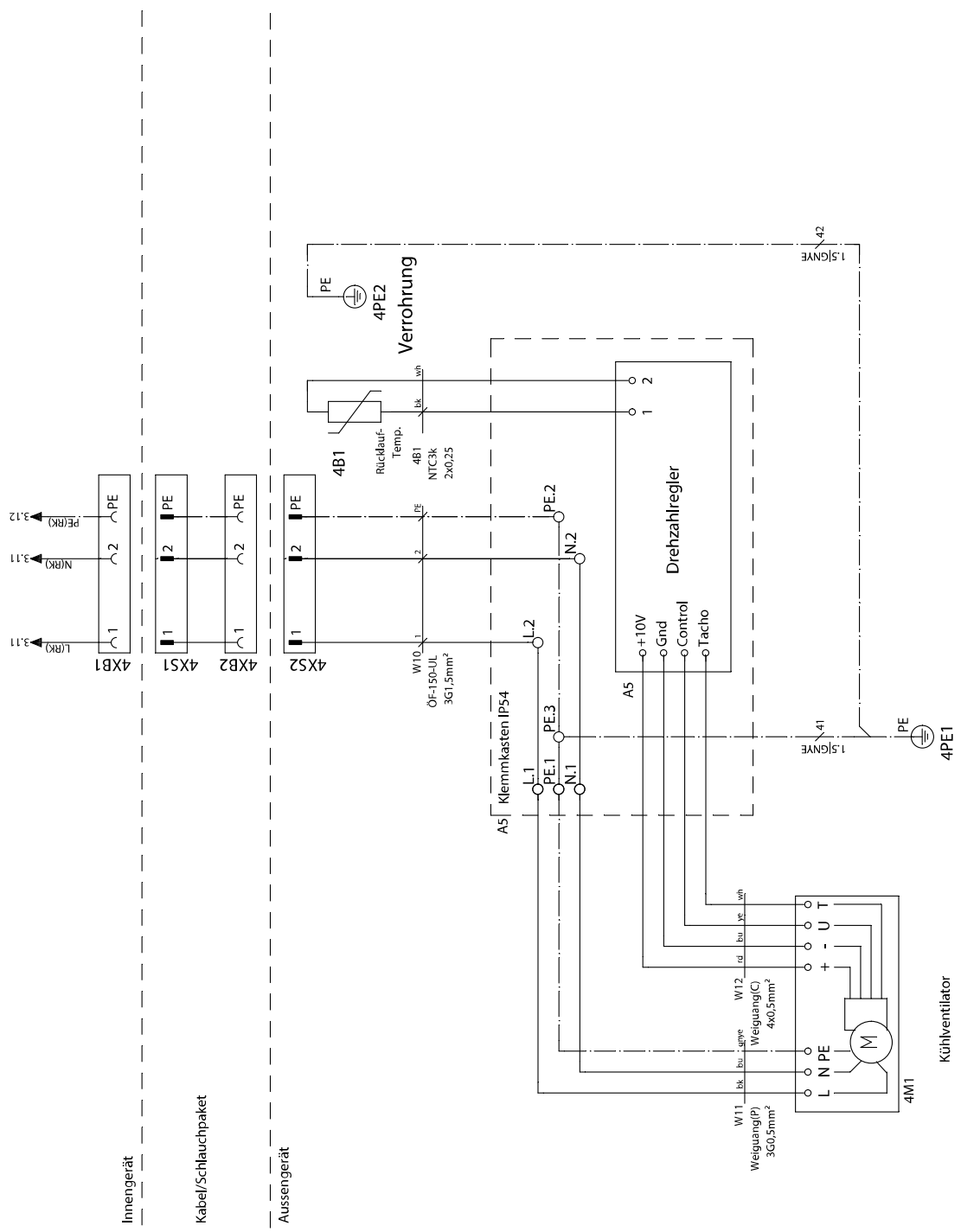
Innengerät
Kabel/Schlauchpaket
Aussengerät
4XB1
4XS1
4XB2
4XS2
PE
L(RK) 3.1.1
N(RK) 3.1.1
PE(RK) 3.1.2
W10
ÖF-150-UL
3G1,5mm²
4B1
Rückauf-
Temp.
4B1
NTC3k
2x0,25
4PE2
Verrohrung
1.5|GNE 42
1.5|GNE 41
4PE1
PE.2
N.2
L.2
PE.3
L.1
PE.1
N.1
A5 Klemmkasten IP54
A5
Drehzahlregler
+10V
Gnd
Control
Tacho
W12
Weiguang(C)
4x0,5mm²
W11
Weiguang(P)
3G0,5mm²
L N PE
+ - U T
4M1
Kühlventilator

fr

Nomenclature et liste des pièces de rechange : unité intérieure

Remarque : Les numéros de repérage des pièces de rechange sont différents des numéros de repérage des composants utilisés dans le manuel d'utilisation.

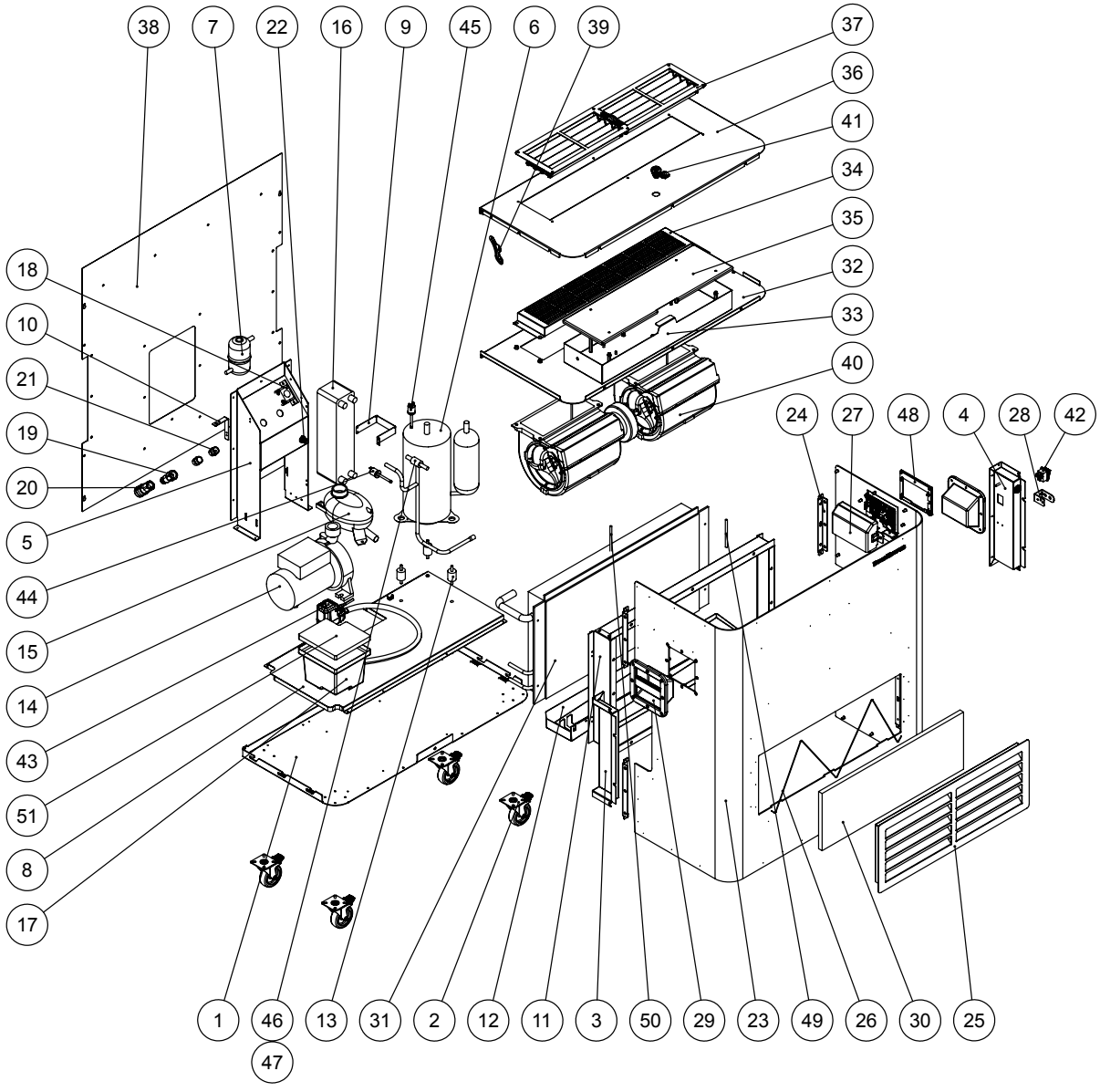

N°	Quantité	Désignation	N° d'article
1	1	Fond	P10008704
2	4	Roue	P10001530
3	1	Tôle latérale	P10008710
4	1	Tôle latérale	P10008827
5	1	Plaque de raccordement	P10008705
6	1	Électrovanne dégivrage	sur demande
7	1	Récepteur	P10008755
8	1	Tôle de fond	P10008706
9	1	Étrier	P10008707
10	1	Support récepteur	P10008786
11	1	Tôle de maintien	P10008743
12	1	Évacuation de l'eau de condensation	P10008723
13	3	Butée caoutchouc	P10008783
14	1	Pompe	sur demande
15	1	Réservoir de compensation	P10008754
16	1	Échangeur de chaleur	P10008400
17	1	Bac à eau de condensation	P10008756
18	1	Collier	P10008217
19	1	Raccord rapide	P10008773
20	1	Raccord rapide	P10008772
21	2	Raccord à double filetage	P10008829
22	1	Raccord Schott	T10004014
23	1	Paroi extérieure	P10008709
24	11	Équerre	P10008742
25	1	Grille	P10008711
26	1	Porte-filtre AC 7000	P10008845
27	1	Couvercle TP1	P10008879
28	1	Enrouleur de câble	P10008791
29	2	Poignée	P10008843
30	1	Filtre	P10008846
31	1	Évaporateur	P10008758
32	1	Plaque intermédiaire	P10008712
33	1	Boîtier électrique	Composants internes - sur demande
34	1	Protection	P10008792
35	1	Couvercle	P10008851
36	1	Sortie d'air	P10008714
37	1	Cadre sortie d'air	sur demande
38	1	Paroi arrière	P10008722
39	1	Support sortie d'air	P10008771
40	1	Ventilateur	sur demande
41	1	verrou rotatif	P10008826
42	1	Commutateur à bascule	sur demande
43	1	Pompe à eau de condensation	P10008729
44	1	Contact haute pression	sur demande

N°	Quantité	Désignation	N° d'article
45	1	Contacteur basse pression	sur demande
46	1	Dégivreur	sur demande
47	1	Électrovanne	sur demande
48	1	Cadre écran intégré	P10008757
49	1	Sonde de température de l'air	P10008734
50	1	Capteur dégivrage	P10008734
51	1	Filtre	P10009131

Nomenclature et liste des pièces de rechange : unité d'affichage

Remarque : Les numéros de repérage des pièces de rechange sont différents des numéros de repérage des composants utilisés dans le manuel d'utilisation.

Remarque : Seul un électricien qualifié est habilité à remplacer la pile-tampon. Dans ce cas, adressez-vous à du personnel correspondant ou au fabricant.

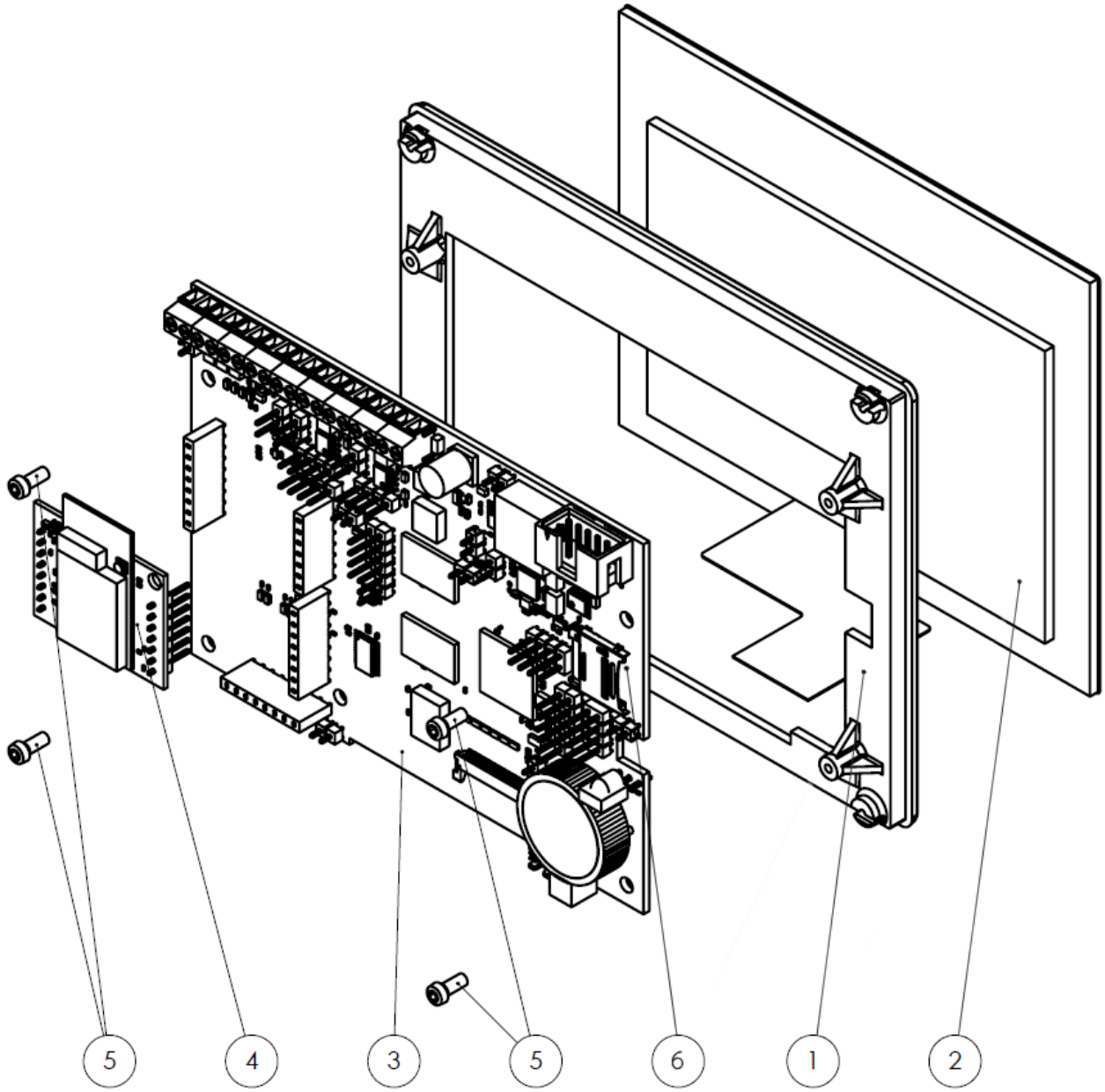

N°	Quantité	Désignation	N° d'article
1	1	Cadre écran intégré (T0007716)	P10008757
2	1	Écran (TFT DVT-043T-JT-R9T-P7)	P10007764
3	1	Circuit imprimé (carte-mère E)	P10002358
4	1	Circuit imprimé (module radio PCB ESP32-Mod)	P10007825
5	4	Vis (Liko Torx Plasfast 2,5x6 galv.)	P10007290
6	1	Pile (CR2032)	-

fr

Nomenclature et liste des pièces de rechange : unité extérieure

Remarque : Les numéros de repérage des pièces de rechange sont différents des numéros de repérage des composants utilisés dans le manuel d'utilisation.

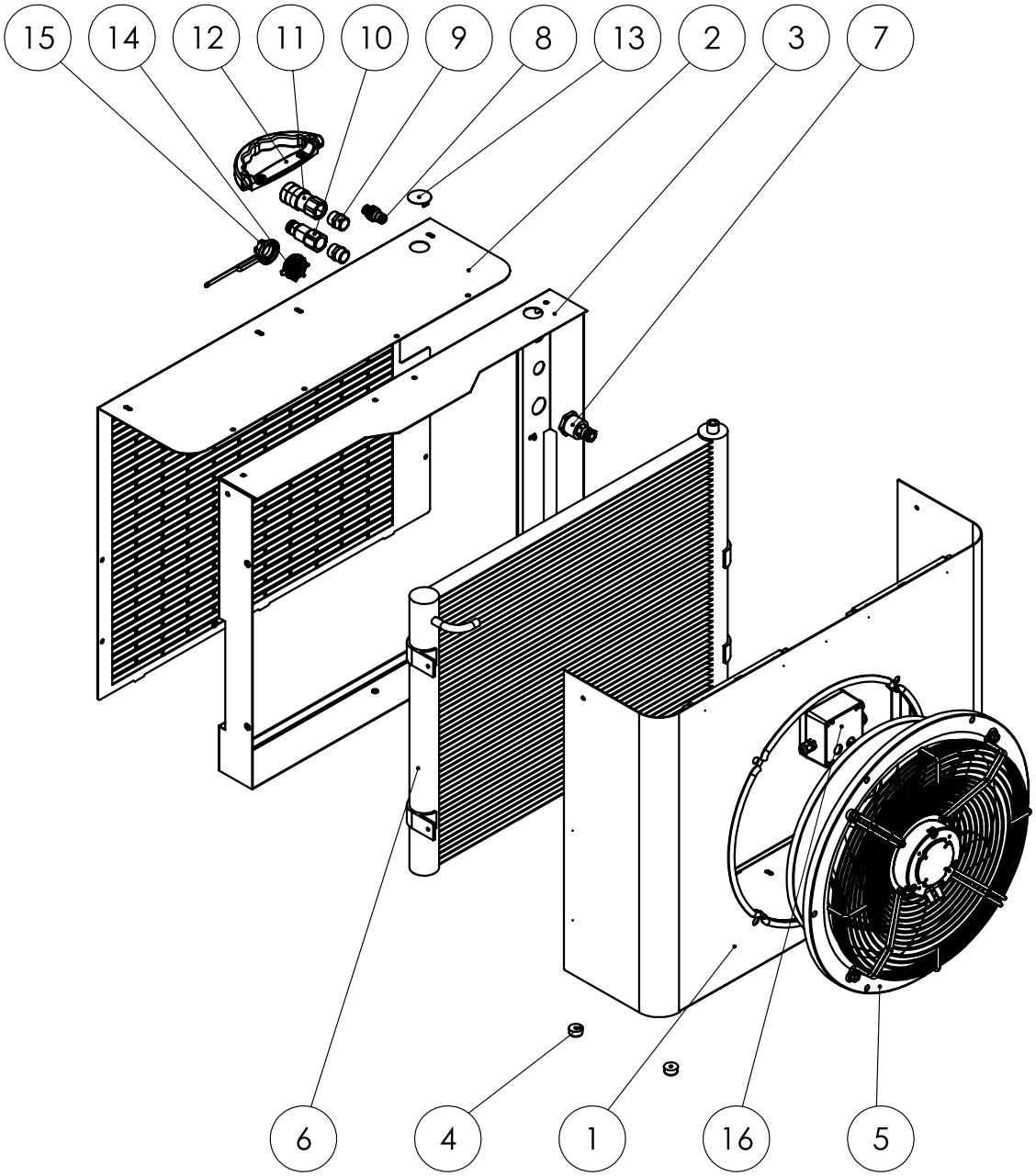

N°	Quantité	Désignation	N° d'article
1	1	Paroi extérieure	P10008725
2	1	Paroi arrière	P10008726
3	1	Paroi intermédiaire	P10008727
4	4	Butée caoutchouc	P10000501
5	1	Ventilateur	P10008740
6	1	Radiateur	P10008759
7	1	Bouchon vissé	P10008788
8	2	Raccord Schott	T10004014
9	4	Raccord à double filetage	P10008829
10	2	Raccord rapide	P10008773
11	2	Raccord rapide	P10008772
12	1	Poignée	P10001246
13	1	Cache-trou	P10001676
14	1	Connecteur	P10008673
15	1	Capuchon	P10000511
16	1	Boîtier électrique	sur demande

Élimination

Éliminez toujours le matériel d'emballage en respectant les impératifs écologiques et conformément aux prescriptions de gestion des déchets locaux applicables.



Le pictogramme représentant une poubelle barrée signifie que cet appareil, conformément à la directive sur les appareils électriques ou électroniques usagés (2012/19/UE), ne doit pas être éliminé en fin de vie avec les ordures ménagères. Il en va de même pour les composants associés éventuels.

Des points de collecte gratuits pour les appareils électriques ou électroniques usagés sont à votre disposition à proximité de chez vous. Les autorités de votre ville ou de votre commune peuvent vous en fournir les adresses. Sinon, adressez-vous à une entreprise homologuée dans votre pays pour le recyclage et l'élimination des appareils électriques usagés.

La collecte séparée des appareils électriques et électroniques usagés permet leur réutilisation éventuelle, le recyclage des matériaux constitutifs et les autres formes de recyclage tout en évitant les conséquences négatives pour l'environnement et la santé des produits dangereux qu'ils sont susceptibles de contenir.

L'appareil fonctionne avec un gaz à effet de serre fluoré qui peut être dangereux pour l'environnement et peut contribuer au réchauffement global de la terre s'il pénètre dans l'atmosphère.

Vous trouverez des informations supplémentaires sur la plaque signalétique.

Faites éliminer le réfrigérant contenu dans l'appareil de manière appropriée et conformément à la législation nationale en vigueur.

Faites éliminer le mélange eau/glycol contenu dans l'appareil de manière appropriée et conformément à la législation nationale en vigueur.

Valable uniquement en France



Déclaration de conformité UE pour une machine (traduction de l'original) conformément à la directive 2006/42/CE, annexe II, partie 1, section A		
1.	Machine :	Unité de climatisation (système monobloc avec échangeur de chaleur)
2.	Fabricant :	Trotec GmbH Grebbener Str. 7 52525 Heinsberg Allemagne online@trotec.com www.trotec.com
3.	./.	
4.	La présente déclaration de conformité est établie sous la seule responsabilité du fabricant.	
5.	Objet de la déclaration :	AC 7000 Première année de fabrication : 2024
6.	L'objet de la déclaration désigné au point 5 répond aux règlements suivants de la législation communautaire d'harmonisation :	• 2006/42/CE • 2011/65/UE • 2014/53/UE
7.	Normes harmonisées appliquées : • EN ISO 12100:2010 (OJ C 110 - 08/04/2011) • EN IEC 63000:2018 (OJ L 155 - 18/05/2020) • EN ISO 13857:2019 (OJ L 72 - 03/03/2021) • EN 60335-1:2012, EN 60335-1:2012/AC:2014, EN 60335-1:2012/A11:2014, EN 60335-1:2012/A13:2017, EN 60335-1:2012/A15:2021 (OJ L 115 - 13/04/2022) • EN 60335-2-40:2003, EN 60335-2- 40:2003/A11:2004, EN 60335-2- 40:2003/A12:2005, EN 60335-2-40:2003/A1:2006, EN 60335-2- 40:2003/A13:2012/AC:2013, EN 60335-2- 40:2003/A13:2012, EN 60335-2-40:2003/A2:2009, EN 60335-2- 40:2003/AC:2006, EN 60335-2-40:2003/AC:2010 (OJ C 348 - 28/11/2013) • EN 300 328 V2.2.2 (OJ L 34 - 06/02/2020)	
	Spécifications communes appliquées : ./.	
	Autres normes et spécifications appliquées : ./.	
8.	./.	
9.	La machine fait l'objet de la procédure d'évaluation de la conformité sur la base d'un contrôle de fabrication interne.	
10.	Indications supplémentaires :	Représentant autorisé pour la constitution du dossier technique : Trotec GmbH Grebbener Str. 7 52525 Heinsberg Allemagne

Heinsberg, le 11 juin 2024



Joachim Ludwig (gérant)

Dantherm Group
Grebbener Straße 7
52525 Heinsberg
Germany
+49 2452 962-0
online@trotec.com
www.trotec.com

Dantherm can accept no responsibility for possible errors and changes (en)
Der tages forbehold for trykfejl og ændringer (da)
Irrtümer und Änderungen vorbehalten (de)
Dantherm n'assume aucune responsabilité pour erreurs et modifications éventuelles (fr)

